"ERANKYUN PROJECT" LLC

«ԵՌԱՆԿՅՈՒՆ ՊՐՈՋԵՔՏ» ՍՊԸ

ՀՀ ԼՈՌՈՒ ՄԱՐԶ ԱԼԱՎԵՐԴԻ ՀԱՄԱՅՆՔԻ ԿԱՃԱՃԿՈՒՏ ԲՆԱԿԱՎԱՅՐԻ ԴՊՐՈՑԻ ՀԱՐԵՎԱՆՈՒԹՅԱՄԲ ԳՏՆՎՈՂ ՀՈՒՇԱՐՁԱՆԻ ՏԱՐԱԾՔԻ ԲԱՐԵԿԱՐԳՄԱՆ

ԱՇԽԱՏԱՆՔԱՅԻՆ ՆԱԽԱԳԻԾ

ՃԱՐՏԱՐԱՊԵՏԱՇԻՆԱՐԱՐԱԿԱՆ ՄԱՍ

ՀԱՏՈՐ - 1

ՆԱԽԱԳԾԻ ԿԱԶՄ
ՀԱՏՈՐ 1 _ ՃԱՐՏԱՐԱՊԵՏԱՇԻՆԱՐԱՐԱԿԱՆ ՄԱՍ
ՀԱՏՈՐ 2 _ ՆԱԽԱՀԱՇԻՎ

«ԵՌԱՆԿՅՈՒՆ ՊՐՈՋԵՔՏ» ՍՊԸ ՏՆՕՐԵՆ՝
Հ. ՄԵՍՐՈՊՅԱՆ

ՀԱՄԱՁԱՅՆԵՑՎԱԾ Է՝

ԵՐԵՎԱՆ 2024

"ERANKYUN PROJECT" LLC

«ԵՌԱՆԿՅՈՒՆ ՊՐՈՋԵՔՏ» ՍՊԸ

ՀՀ ԼՈՌՈՒ ՄԱՐԶ ԱԼԱՎԵՐԴԻ ՀԱՄԱՅՆՔԻ ԿԱՃԱՃԿՈՒՏ ԲՆԱԿԱՎԱՅՐԻ ԴՊՐՈՑԻ ՀԱՐԵՎԱՆՈՒԹՅԱՄԲ ԳՏՆՎՈՂ ՀՈՒՇԱՐՁԱՆԻ ՏԱՐԱԾՔԻ ԲԱՐԵԿԱՐԳՈՒՄ

ՃԱՐՏԱՐԱՊԵՏԱՇԻՆԱՐԱՐԱԿԱՆ ՄԱՍ

ՀԱՏՈՐ - 1

ՏՆՕՐԵՆ՝ Հ. ՄԵՍՐՈՊՅԱՆ

ՆԳՃ՝ Հ. ՄԵՍՐՈՊՅԱՆ

ՊԱՏՎԻՐԱՏՈՒ՝ «ԱԼԱՎԵՐԴՈՒ ՀԱՄԱՅՆՔԱՊԵՏԱՐԱՆ»

ԵՐԵՎԱՆ 2024

ՀԱՅԱՍՏԱՆԻ ՀԱՆՐԱՊԵՏՈՒԹՅԱՆ
ՔԱՂԱՔԱՇԻՆՈՒԹՅԱՆ ԿՈՄԻՏԵ

ԼԻՑԵՆԶԻԱ

ՔՊԼ 17924

(լիցենզիայի համարը)

ՔԱՂԱՔԱՇԻՆԱԿԱՆ ՓԱՍՏԱԹՂԹԵՐԻ ԻՆԺԵՆԵՐԱԿԱՆ ՀԱՄԱԿԱՐԳԵՐԻ ՄՇԱԿՄԱՆ (ԲԱՑԱՌՈՒԹՅԱՄԲ ԿՈՆՍՏՐՈՒԿՏՈՐԱԿԱՆ ՄԱՍԻ, ԻՆՉՊԵՍ ՆԱԵՎ ՇԻՆԱՐԱՐՈՒԹՅԱՆ ԹՈՒՅԼՏՎՈՒԹՅՈՒՆ ՉՊԱՀԱՆՋՈՂ ԱՇԽԱՏԱՆՔՆԵՐԻ) ԳՈՐԾՈՒՆԵՈՒԹՅԱՆ

(գործունեության տեսակը)

Տրված է «11 ՄԱՐՏԻ 2021թ.» «ԵՌԱՆԿՅՈՒՆ ՊՐՈՋԵՔՏ» ՍՊԸ, ԿՈՏԱՅՔ, ԵՂՎԱՐԴ, Պ. ՍԵՎԱԿԻ 1 Փ. 25

(լիցենզիան տալու ամսաթիվը, իրավաբանական անձի անվանումն ու գտնվելու վայրը
իսկ անհատ ձեռնարկատիրոջ համար ազգանունը, անունն ու բնակության վայրը)

Գործողության ժամկետը՝ **ԱՆԺԱՄԿԵՏ**

ՀՀ ՔԱՂԱՔԱՇԻՆՈՒԹՅԱՆ
ԿՈՄԻՏԵԻ ՆԱԽԱԳԱՀ

(ստորագրությունը)

Կ.Տ.

Ա. ԴՈՒԼԱՐՅԱՆ

(անուն, ազգանուն)

ՀԱՅԱՍՏԱՆԻ ՀԱՆՐԱՊԵՏՈՒԹՅԱՆ

ՔԱՂԱՔԱՇԻՆՈՒԹՅԱՆ ԿՈՄԻՏԵ

Լ Ի Ց Ե Ն Զ Ի Ա Յ Ի   Ն Ե Ր Դ Ի Ր

ՔՊԼ N 17924 - 2

(լիցենզիայի և ներդիրի համարները)

«ԵՌԱՆԿՅՈՒՆ ՊՐՈՋԵՔՏՍ» ՍՊԸ

(կազմակերպության անվանումը և մասնագետի անձնագրային տվյալները)

ԳԱՅԱՆԵ ՋԱՆԻԿԻ ԵՂՈՅԱՆ AM0545422

(կազմակերպության անվանումը և մասնագետի անձնագրային տվյալները)

ՔԱՂԱՔԱՇԻՆԱԿԱՆ ՓԱՍՏԱԹՂԹԵՐԻ ԻՆԺԵՆԵՐԱԿԱՆ ԲԱԺԻՆՆԵՐԻ ՄՇԱԿՄԱՆ

ԲՆԱԿԵԼԻ, ՀԱՍԱՐԱԿԱԿԱՆ, ԱՐՏԱԴՐԱԿԱՆ ՇԵՆՔԵՐԻ ՈՒ ՇԻՆՈՒԹՅՈՒՆՆԵՐԻ ՆԱԽԱԳԾԱՅԻՆ ՓԱՍՏԱԹՂԹԵՐԻ՝

ՋՐԱՄԱՏԱԿԱՐԱՐՄԱՆ ԵՎ ՋՐԱՀԵՌԱՑՄԱՆ ՆԵՐՔԻՆ ԵՎ ԱՐՏԱՔԻՆ ՑԱՆՑԵՐ

(գործունեության ոլորտը)

11. 03. 2021թ.

(տալու ամսաթիվը)

ԳՈՐԾՈՒՆԵՈՒԹՅԱՆ ԺԱՄԿԵՏԸ՝ ԱՆԺԱՄԿԵՏ

ՀՀ ՔԱՂԱՔԱՇԻՆՈՒԹՅԱՆ
ԿՈՄԻՏԵԻ ՆԱԽԱԳԱՀ

(ստորագրությունը)   Վ. ՌՈՒԼԱՐՅԱՆ
(անուն ազգանուն)

Կ. Տ

Ներդիրը վավերական է լիցենզիայի առկայության դեպքում

ՀԱՅԱՍՏԱՆԻ ՀԱՆՐԱՊԵՏՈՒԹՅԱՆ

ՔԱՂԱՔԱՇԻՆՈՒԹՅԱՆ ԿՈՄԻՏԵ

Լ Ի Ց Ե Ն Զ Ի Ա Յ Ի   Ն Ե Ր Դ Ի Ր

ՔՊԼ N 17924 - 1

(լիցենզիայի և ներդիրի համարները)

«ԵՌԱՆԿՅՈՒՆ ՊՐՈՋԵՔՏ» ՍՊԸ

(կազմակերպության անվանումը և մասնագետի անձնագրային տվյալները)

ԱՐԱ ՍԱՄՎԵԼԻ ՄԱՐԳԱՐՅԱՆ AS0616221

(կազմակերպության անվանումը և մասնագետի անձնագրային տվյալները)

ՔԱՂԱՔԱՇԻՆԱԿԱՆ ՓԱՍՏԱԹՂԹԵՐԻ ԻՆԺԵՆԵՐԱԿԱՆ ԲԱԺԻՆՆԵՐԻ ՄՇԱԿՄԱՆ

ԲՆԱԿԵԼԻ, ՀԱՍԱՐԱԿԱԿԱՆ, ԱՐՏԱԴՐԱԿԱՆ ՇԵՆՔԵՐԻ ՈՒ ՇԻՆՈՒԹՅՈՒՆՆԵՐԻ ՆԱԽԱԳԾԱՅԻՆ ՓԱՍՏԱԹՂԹԵՐԻ՝ ԷԼԵԿՏՐԱՄԱՏԱԿԱՐԱՐՄԱՆ, ԷԼԵԿՏՐԱԼՈՒՍԱՎՈՐՄԱՆ ՆԵՐՔԻՆ ԵՎ ԱՐՏԱՔԻՆ ՑԱՆՑԵՐ

(գործունեության ոլորտը)

11. 03. 2021թ.

(տալու ամսաթիվը)

ԳՈՐԾՈՒՆԵՈՒԹՅԱՆ ԺԱՄԿԵՏԸ՝ ԱՆԺԱՄԿԵՏ

ՀՀ ՔԱՂԱՔԱՇԻՆՈՒԹՅԱՆ ԿՈՄԻՏԵԻ ՆԱԽԱԳԱՀ

(ստորագրությունը) Կ. Տ

Ա. ՂՈՒԼԱՐՅԱՆ

(անուն ազգանուն)

Ներդիրը վավերական է լիցենզիայի առկայության դեպքում

ԱՐՏՈՆԱԳԻՐ

ԲԱՐՁՐԱԳՈՒՅՆ ԴԱՍ

ԵՆԹԱԴԱՍ «Ա»

ՃԱՐՏԱՐԱՊԵՏ

ՀՄԱՅԱԿՅԱՆ ԹԱԳՈՒՀԻ ՍԻՄՈՆԻ

Ճարտարապետի մասնագիտական գործունեության իրականացում առանց սահմանափակումների,
բացառությամբ տարածական պլանավորման փաստաթղթերի,
պատմության և մշակույթի անշարժ հուշարձանների վերականգնման,
ամրակայման և օգտագործման նախագծերի մշակման:

ՀԱՅԱՍՏԱՆԻ ՃԱՐՏԱՐԱՊԵՏՆԵՐԻ ՊԱԼԱՏ
ՆԱԽԱԳԱՀ Մ. ՄԻՆԱՍՅԱՆ

ՀՀ ՔԱՂԱՔԱՇԻՆՈՒԹՅԱՆ ԿՈՄԻՏԵԻ
ՆԱԽԱԳԱՀ Վ. ՎԵՐՄԻՇՅԱՆ

ՏՐՎԱԾ Է 14.05.2019
ԱՆԺԱՄԿԵՏ

ԱՐՏՈՆԱԳԻՐ

ԵՐԿՐՈՐԴ ԴԱՍ

ԵՆԹԱԴԱՍ «Ա2»

ԱՐՏԱԴՐԱԿԱՆ, ԲՆԱԿԵԼԻ, ՀԱՍԱՐԱԿԱԿԱՆ ՇԵՆՔԵՐԻ ԵՎ ՇԻՆՈՒԹՅՈՒՆՆԵՐԻ ՆԱԽԱԳԾՈՒՄ

ՃԱՐՏԱՐԱԳԵՏ - ԿՈՆՍՏՐՈՒԿՏՈՐ

ՊՈՂՈՍՅԱՆ ԱՆԴՐԱՆԻԿ ՌԱՖԻԿԻ

Սահմանափակումներ՝ Արդյունաբերական, բնակելի և հասարակական ոչ ավելի 3 հարկից,
մինչև 12մ բարձրությամբ և 9մ թռիչքով շենքեր, մինչև 15մ թռիչքով տարածական կոնստրուկցիաներով շինություններ,
որոնք համապատասխանում են բարձր ռիսկայնության աստիճանին:
Արդյունաբերական, բնակելի և հասարակական ոչ ավելի 6 հարկից ,
մինչև 21մ բարձրությամբ և 9մ թռիչքով շենքեր, մինչև 24մ թռիչքով տարածական կոնստրուկցիաներով շինություններ,
որոնք համապատասխանում են միջինից բարձր ռիսկայնության աստիճանին:
Վերը նշվածի վերակառուցում, վերականգնում և ուժեղացում:

ՀԱՅԱՍՏԱՆԻ ՃԱՐՏԱՐԱՊԵՏՆԵՐԻ ՊԱԼԱՏ
ՆԱԽԱԳԱՀ Մ. ՄԻՆԱՍՅԱՆ

ՀՀ ՔԱՂԱՔԱՇԻՆՈՒԹՅԱՆ ԿՈՄԻՏԵԻ
ՆԱԽԱԳԱՀ Վ. ՎԵՐՄԻՇՅԱՆ

ՏՐՎԱԾ Է 14.05.2019
ԱՆԺԱՄԿԵՏ

ERANKYUN
project

«ԵՌԱՆԿՅՈՒՆ ՊՐՈՋԵՔՏ» ՍՊԸ
"ERANKYUN PROJECT" LLC

Ք. Եղվարդ. Պ. Սևակ 1/25
+374 43 22 22 95
erankyunproject@gmail.com

No 24/18-2 «02» 04 2024թ.

ԵՐԱՇԽԱՎՈՐԱԳԻՐ

ՀՀ ԼՈՌՈՒ ՄԱՐԶ ԱԼԱՎԵՐԴԻ ՀԱՄԱՅՆՔԻ ԱՅԳԻՆԵՐԻ,
ՀՐԱՊԱՐԱԿՆԵՐԻ, ՄԱՐԶԱՀՐԱՊԱՐԱԿՆԵՐԻ ԵՎ ՏԱՂԱՎԱՐՆԵՐԻ
ՄԱՆ ԱՇԽԱՏԱՆՔԱՅԻՆ ՆԱԽԱԳԻԾԸ ՀԱՄԱՊԱՏԱՍԽԱՆՈՒՄ Է ՀՀ
ՐԱԾՔՈՒՄ ԳՈՐԾՈՂ ՔԱՂԱՔԱՇԻՆԱԿԱՆ, ՃԱՐՏԱՐԱՊԵՏԱԿԱՆ,
ԱՅԻՆ, ՍԵՅՍՄԻԿԱՅԻՆ, ՇԻՆԱՐԱՐԱԿԱՆ ՆՈՐՄԱՏԻՎԱՅԻՆ ԵՎ
ՏԵԽՆԻԿԱԿԱՆ ՓԱՍՏԱԹՂԹԵՐԻ ՊԱՀԱՆՋՆԵՐԻՆ։

ՏՆՕՐԵՆ՝ Հ. ՄԵՍՐՈՊՅԱՆ

«ԵՌԱՆԿՅՈՒՆ ՊՐՈՋԵՔՏ»
"ЕРАНКЮН ПРОДЖЕКТ"
"ERANKYUN PROJECT"
03546392

1	Ալավերդի համայնքի Ալավերդի քաղաքի «Ալավերդի համայնքի թիվ 4 մանկապարտեզ» ՀՈԱԿ-ի ամրակայունության բարձրացման, էներգաարդյունավետության բարձրացման և վերակառուցման աշխատանքների նախագծանախահաշվային փաստաթղթերի կազմման և երաշխավորագրի տրամադրման աշխատանքների ձեռք բերման	[illegible] Նախագիծը մշակել գործող շինարարական նորմերի և նորմատիվատեխնիկական պահանջներին համապատասխան, առաջնորդվելով ՀՀ քաղաքաշինության նախարարի 2006 թվականի նոյեմբերի 29-ի N273-Ն հրամանով հաստատված «Բնակելի, հասարակական, արտադրական շենքերի և շինությունների նախագծային փաստաթղթերի կազմը և բովանդակությունը սահմանող կանոններ»-ով: Նախագծանախահաշվային փաստաթղթերի կազմման աշխատանքների ավարտից հետո, նախքան փաթեթի փորձաքննության անցկացումը, նախագիծը համաձայնեցնել Ալավերդու համայնքապետարանի հետ: Նախագծի հետ ներկայացնել համապատասխան երաշխավորագիր: Նախագիծը ներկայացնել 5 օրինակից, ինչպես նաև էլեկտրոնային կրիչով (նախագծերը AutoCAD և PDF ձևաչափերով, իսկ նախահաշիվը և ծավալաթերթը ներկայացնել Excel ձևաչափով): Ներկայացնել օգտագործված նյութերի երաշխիքային ժամկետներին ներկայացվող նվազագույն պահանջները: Ներկայացնել աշխատանքների կատարման համար պահանջվող լիցենզիաների, տեխնիկական միջոցներին, աշխատանքային ռեսուրսներին և մասնագիտական հատկանիշներին ներկայացվող պահանջները: Նախագիծը կազմել համաձայն հետևյալ նորմատիվատեխնիկական փաստաթղթերի պահանջների՝ *I. ՀՀՇՆ 31-03-2018 «Հասարակական շենքեր և շինություններ»,* *II. ՀՀՇՆ 20-06-2014 «Շենքերի և կառուցվածքների վերակառուցում, վերականգնում և ուժեղացում. հիմնական դրույթներ»,* *III. ՀՀՇՆ 20.04_«Երկրաշարժադիմացկուն շինարարություն. նախագծման նորմեր»,* *IV. ՀՀՇՆ 31-04-2022 «Տանիքներ և տանիքածածկեր»,* *V. ՀՀՇՆ 24-01-2016 «Շենքերի ջերմային պաշտպանություն»,* *VI. ՀՀՇՆ 21-01-2014 «Շենքերի և շինությունների հրդեհային անվտանգություն»,* *VII. ՀՀՇՆ 22-03-2017 «Արհեստական և բնական լուսավորում»,* *VIII. ՀՀԿՀ 23-101-2017 «Բնակչության սակավաշարժ խմբերի և հաշմանդամություն ունեցող անձանց համար շենքերի և շինությունների մատչելիության ապահովման նախագծման կանոնների հավաքածուն հավանություն տալու մասին»,* *IX. ՀՀ կառավարության 24.10.2019 թ. թիվ N 426-Ն «Նոր կառուցվող բնակելի բազմաբնակարան շենքերում, ինչպես նաև պետական միջոցների հաշվին կառուցվող (վերակառուցվող, նորոգվող) օբյեկտներում էներգախնայողության և էներգաարդյունավետության տեխնիկական կանոնակարգը սահմանելու մասին» որոշում,* *X. ՀՀ կառավարության 25.12.2014թ. թիվ 1504-Ն «Պետական միջոցների հաշվին կառուցվող (վերակառուցվող, նորոգվող) օբյեկտներում էներգախնայողության և էներգաարդյունավետության բարձրացմանն ուղղված միջոցառումների կիրառման մասին» որոշում,* *XI. ՀՀ կառավարության 16.02.2006թ. թիվ 392-Ն «Հաշմանդամների և բնակչության սակավաշարժ խմբերի համար սոցիալական տրանսպորտային և ինժեներական ենթակառուցվածքների մատչելիության ապահովման կարգը հաստատելու մասին» որոշում:* *Աշխատանքներն ունեն ներքոհիշյալ տեխնիկական բնութագրերը՝*

[illegible]

[illegible]

[illegible]

Ձեղնահարկի լուսամուտների փայտե կոնստրուկցիաների վերանորոգում

Ձեղնալուսամուտի պատերի երեսապատում ներկված ց/ թիթեղով 0.5 մմ

Ջրթափ խողովակների,ձագարների ծունկերի, պիպերի, օդափոխության բլոկների, տանիքի ծածկույթի հետ հպման մասերի, ճակտոնների տեղադրում (բոլորը ներկված ցինկապատ թիթեղից)

0) Տանիք բարձրացող մտոցի, ձեղնահարկի լուսամուտների շերտափեղկերի տեղադրում, տանիքի պողպատե պաշտպանիչ մետաղական ճաղաշարի մոնտաժում, յուղաներկում, գլխանոցների տեղադրում ներկված ցինկապատ թիթեղից

1) Անհրաժեշտության դեպքում օդափոխության բլոկների պատերի վերանորոգում, ամրացում

2) Մանկապարտեզը նախատեսել հնարավոր առավելագույն խմբերի քանակով, պահպանելով նորմերը և սենքերի մակերեսները ըստ բոլոր գործող նորմերի, ներառելով ՀՀՇՆ-ով նախատեսված բոլոր սենքերը,

3) Մանկապարտեզներում նախատեսել նախամուտք,

4) Աշխատանքային նախագծերում ներառել բոլոր այն աշխատանքները, որոնք անհրաժեշտ են ՆՈՒՀ-ի լիարժեք և բնականոն շահագործման համար.

5) Ննջասենյակների, խաղասենյակների, միջանցքների, դահլիճների և այլ նմանատիպ սենքերի համար իրականացնել վինիլային հատակներ,

6) Ջերմամեկուսացնել արտաքին պատերի մակերևույթը համաձայն ՀՀՇՆ 24-01-2016 «Շենքերի ջերմային պաշտպանություն» դրույթների պահանջների: Ջերմամեկուսացման տեսակից կախված մանրամասնորեն ներկայացնել տեխնոլոգիան, շերտերի և աշխատանքների իրականացման հերթականությունը և համապատասխան նյութերի մասնագրերը:

7) Մետաղապլաստե պատուհաններում միջատապաշտպան ցանցով և կարգավորումով), ներքին և արտաքին պատուհանագոգերի տեղադրում, հերմետիկացում, արտաքին դռների տեղադրում՝ ալյումինե պրոֆիլով, ջերմախզիչ միջուկով,/ըստ նորմերի՝ համապատասխան լայնությամբ/

8) Բոլոր դռների բացվելու ուղղությունները նախատեսել դեպի դուրս, որտեղ բացառությամբ սանհանգուցային և խոհանոցային բջիջների բացառել շեմի առկայությունը, ննջասենյակների, խմբային սենյակների, դահլիճի և աստիճանավանդակների դռների լայնությունը նախատեսել ոչ պակաս 1.2 մ

9) Ննջասենյակներից և խմբային սենյակներից նախատեսել ապակենտրոնացված տարհանման 2-րդ ելքեր

0) Ննջասենյակներում, խմբային սենյակներում, դահլիճում և աստիճանավանդակներում, միջանցքներում նախատեսել մարտկոցով ցուցանակներ

1) Ելքերի մոտ մոտ նախատեսել հրդեհի ազդանշանման ձեռքի տվիչներ և լուսաձայնային ազդարարիչներ

2) Պատերի և առաստաղի սվաղի վերանորոգում, հարդարում, ներկապատում,

		[illegible] 7) Անհրաժեշտության դեպքում գոյություն ունեցող ջեռուցման համակարգի նախագծում և ջերմային ցանցի իրականացում, կիրառելով գազի կոնդենսացիոն տիպի կաթսա(ներ), 8) Օդափոխության /ներածման և արտածման/ համակարգի նախագծում, ռեկուպերատիվ համակարգի ներառմամբ, 9) Բոլոր ջեռուցման մարտկոցների համար նախատեսել թերմոստատ կարգավորիչ փականներ (ավտոմատ կամ ձեռքի կառավարմամբ), 10) Համաձայն «ՀՀՇՆ IV-11.07.01-2006» և «ՀՀԿՀ 23-101-2017» նորմատիվատեխնիկական փաստաթղթերի, անհրաժեշտ է շենքում ապահովել մատչելիությունը սակավաշարժ անձանց համար: 11) Մանկապարտեզի բակերի բարեկարգում, ասֆալտապատում:
2	Ալավերդի համայնքում այգիների, խաղահրապարակների, մարզահրապարակների և տաղավարների կառուցման և բարեկարգման աշխատանքների ձեռք բերման	Աշխատանքներն ունեն ներքոհիշյալ տեխնիկական բնութագրերը. 1. Բնահողի մշակում ձեռքով, ավելորդ բնահողի փռում ձեռքով 2. Մետաղական ցանկապատի տեղադրում, մետաղական էլեմենտների յուղաներկում 2 անգամ 3. Մարզասարքերի և խաղասարքերի ձեռք բերում, տեղադրում 4. Նստարանների տեղադրում /ձևը համաձայնեցնել Ալավերդու համայնքապետարանի հետ/ 5. Լուսավորության ցանցի իրականացում, արտաքին էներգախնայող լուսատուների տեղադրում 6. 7.5 մ բարձրությամբ հենասյուների ներկապատում 7. Ծառերի ձեռք բերում և տնկում, ջրում, խնամք 8. Տարածքի բարեկարգում 9. Տաղավարների համար նախատեսված հատվածում անցուղիներում հարթեցման, բետոնացման, սալիկապատման աշխատանքներ 10. Տաղավարների կառուցում և տեղադրում 11. Աղբամանների ձեռքբերում և տեղադրում 12. Մանրահատիկ ավազից լիցք 13. Ներկայացնել աշխատանքների կատարման համար պահանջվող լիցենզիաների, տեխնիկական միջոցներին, աշխատանքային ռեսուրսներին և մասնագիտական հատկանիշներին ներկայացվող պահանջները: 14. Նախագծա-նախահաշվային փաստաթղթերի կազմման աշխատանքների ավարտից հետո նախագիծը համաձայնեցնել Ալավերդու համայնքապետարանի հետ: 15. Նախագծի հետ ներկայացնել համապատասխան երաշխավորագիր: 16. Նախագիծը ներկայացնել 3 օրինակից, ինչպես նաև էլեկտրոնային կրիչով: 17. Ներկայացնել օգտագործված նյութերի երաշխիքային ժամկետներին ներկայացվող նվազագույն պահանջները:

3	Ալավերդի համայնքի Հաղպատ բնակավայրի ՕՎՋ-ի, Ջիլիզա բնակավայրի խմելու ջրամատակարարման ցանցի, Շամլուղ բնակավայրի ջրահեռացման ցանցի վերանորոգում	2. [illegible] 3. Նախագծի հետ ներկայացնել համապատասխան երաշխիքագրեր: 4. Նախագիծը ներկայացնել 3 օրինակից, ինչպես նաև էլեկտրոնային կրիչով: 5. Ներկայացնել օգտագործված նյութերի երաշխիքային ժամկետներին ներկայացվող նվազագույն պահանջները: 6. Ներկայացնել աշխատանքների կատարման համար պահանջվող լիցենզիաների, տեխնիկական միջոցներին, աշխատանքային ռեսուրսներին և մասնագիտական հատկանիշներին ներկայացվող պահանջները: Աշխատանքներն ունեն ներքոհիշյալ տեխնիկական բնութագրերը **Ջիլիզա գյուղ** 1. Խմելու ջրամատակարարման ցանցի վերանորոգման աշխատանքներ 3.0 կմ երկարությամբ Ø 90 մմ–ոց, դիտահորերի վերանորոգում **Հաղպատ գյուղ** 1. ՕՎՋ-ի վերանորոգում 500 մ3 **Շամլուղ բնակավայր** 1. Ջրահեռացման ցանցի վերանորոգման աշխատանքներ 0.7 կմ երկարությամբ Ø 160 մմ–ոց խողովակով

Բացատրագիր

Համաձայն տրված առաջադրանքի անհրաժեշտ է կատարել Ալավերդի համայնքի Կաճաճկուտ բնակավայրի դպրոցի հարևանությամբ գտնվող հուշարձանի տարածքի բարեկարգման նախագիծ:

Տարածքի մետաղական ցանկապատների քանդում, բետոնե հարթակների քանդում, մանկական խաղասարքերի ապամոնտաժում, ցայտաղբյուրի ապամոնտաժում:

Բարեկարգումը իր մեջ նախատեսում է տարածքի համահարթեցում, մետաղական նոր ցանկապատի տեղադրում, բետոնե սալիկներից ճեմուղիների կառուցում, սիզամարգերի իրականացում սերմի ցանումով, մանկական խաղասարքերի վերանորոգում և տեղադրում, մանկական խաղասարքերի համար նախատեսված հատվածում ճիմապատում, կոմպլեքս մարզասարքի տեղադրում և ռետինե հարթակի իրականացում, ցայտաղբյուրի տեղադրում բազալտե հարթակի վրա, սանհանգույցի կառուցում, հուշարձանի պատվանդանի վերանորոգում և հարթակի երեսապատում բազալտե սալերով, հուշարձանի լվացում, նստարանների և աղբամանների տեղադրում:

Աշխատանքային գծագրերի ցանկ		
Թերթ	Անվանում	Ծանոթություն
1	Աշխատանքային գծագրերի ցանկ, Բացատրագիր	ՃՇ-1
2	Գլխավոր հատակագիծ (նախագծային) Մ 1:500	ՃՇ-2
3	Գլխավոր հատակագիծ (գոյություն ունեցող) Մ 1:500	ՃՇ-3
4	Հատակագիծ (չափագրություն)	ՃՇ-4
5	Հատակագիծ (նախագծային, չափադրում)	ՃՇ-5
6	Հատակագիծ (նախագծային)	ՃՇ-6
7	Ցանկապատի հատակագիծ	ՃՇ-7
8	Ցանկապատի տեսակներ	ՃՇ-8
9	Ցանկապատի տեսակներ	ՃՇ-9
10	Ծավալների ամփոփագիր, Նյութերի մասնագիր	ՃՇ-10
11	Ծածկույթների հատույթներ	ՃՇ-11
12	Ծածկույթների հատույթներ	ՃՇ-12
13	Ծածկույթների ծավալներ	ՃՇ-13
14	Մարզասարքի, խաղասարքերի և աղբամանի նկարներ	ՃՇ-14
15	Սանհանգույցի հատակագիծ	ՃՇ-15
16	Սանհանգույցի կտրվածք Ա	ՃՇ-16
17	Սանհանգույցի տանիք և Մետաղական ֆերմա	ՃՇ-17
18	Սանհանգույցի նյութերի մասնագիր	ՃՇ-18
19	Տաղավար	ՃՇ-19
20	Տաղավարի նստարան	ՃՇ-20
21	Նստարան	ՃՇ-21

«ԵՌԱՆԿՅՈՒՆ ՊՐՈՑԵՍ» ՀԱՍՏԱՏՎԱԾ Է

Նախագիծը համաձայնեցված է ____________________ Ալավերդի համայնքի ղեկավար
յան

Պաշտոն	Անուն Ազգանուն	Ստորագր.	Ամիս	ՀՀ Լոռու մարզի Ալավերդի համայնքի Կաճաճկուտ բնակավայրի դպրոցի հարևանությամբ գտնվող հուշարձանի տարածքի բարեկարգում			
ՆԳՃ	Թ.Հմայակյան			Ճարտարապետաշինարարական մաս	Փուլ	Թերթ	Թերթեր
Նախագծեց	Ա.Սահակյան				ՃՇ	1	21
				Աշխատանքային գծագրերի ցանկ, Բացատրագիր	«ԵՌԱՆԿՅՈՒՆ ՊՐՈՑԵՍ» ՍՊԸ		

Գլխավոր հատակագիծ (գոյություն ունեցող)

Մ 1 : 500

Պաշտոն	Անուն Ազգանուն	Ստորագր.	Ամիս	ՀՀ Լոռու մարզի Ալավերդի համայնքի Կաճաճկուտ բնակավայրի դպրոցի հարևանությամբ գտնվող հուշարձանի տարածքի բարեկարգում		
ՆԳճ	Թ.Հմայակյան					
Նախագծեց	Ա.Սահակյան					
				Ճարտարապետաշինարարական մաս	Փուլ	Թերթ	Թերթեր
					ՃՇ	2	21
				Գլխավոր հատակագիծ (գոյություն ունեցող)	«ԵՌԱՆԿՅՈՒՆ ՊՐՈՋԵՔՏ» ՍՊԸ		

Գլխավոր հատակագիծ (նախագծային)

Մ 1 : 500

Պաշտոն	Անուն Ազգանուն	Ստորագր.	Ամիս
ՆԳՃ	Թ.Համյակյան		
Նախագծեց	Ա.Սահակյան		

ՀՀ Լոռու մարզի Ալավերդի համայնքի Կաճաճկուտ բնակավայրի դպրոցի հարևանությամբ գտնվող հուշարձանի տարածքի բարեկարգում

Ճարտարապետաշինարարական մաս	Փուլ	Թերթ	Թերթեր
	ՃՇ	3	21

Գլխավոր հատակագիծ (նախագծային)

«ԵՌԱՆԿՅՈՒՆ ՊՐՈՋԵՔՏՍ» ՍՊԸ

Հատակագիծ (չափագրություն)

Մ 1 : 100

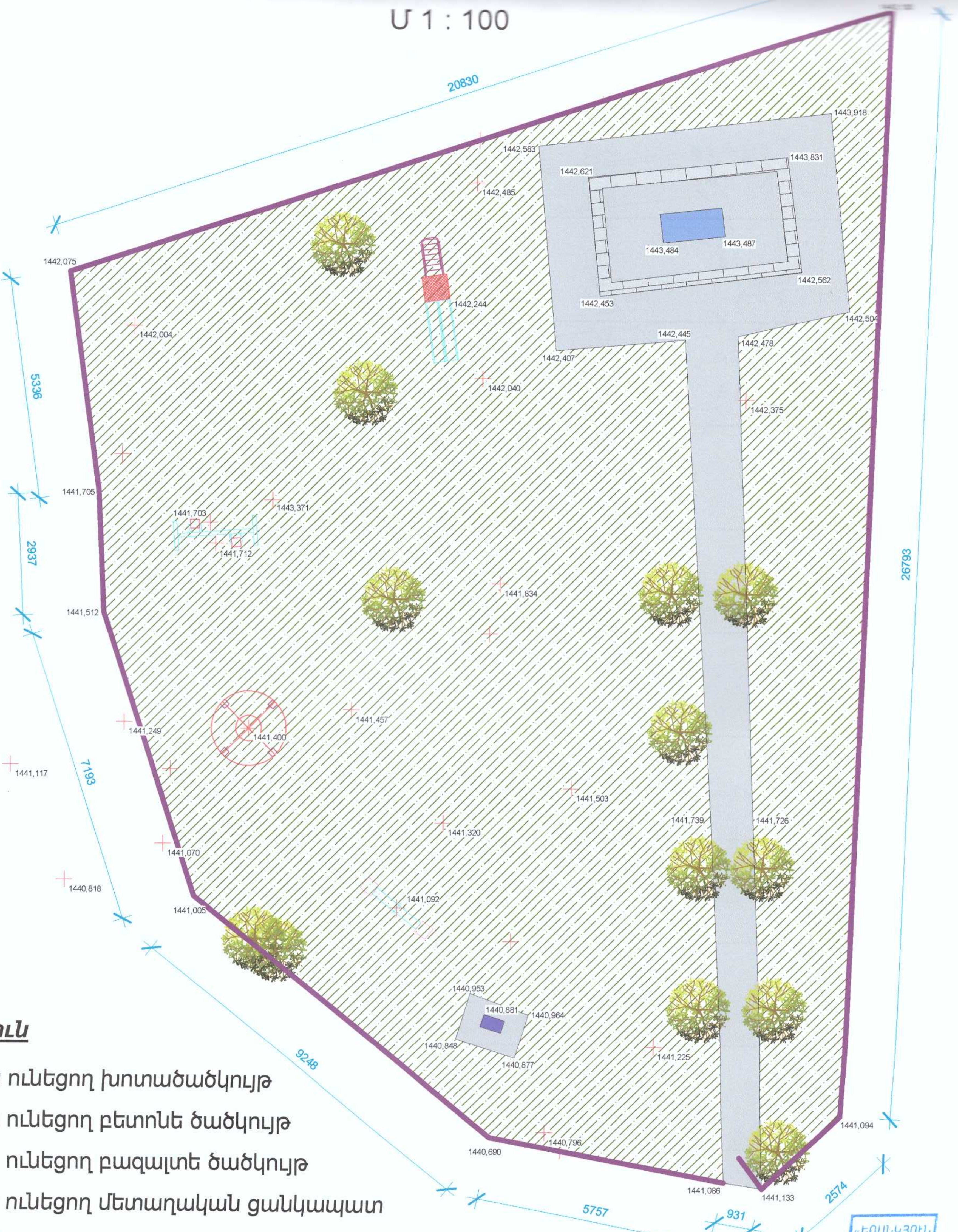

Ծանոթություն

- Գոյություն ունեցող խոտածածկույթ
- Գոյություն ունեցող բետոնե ծածկույթ
- Գոյություն ունեցող բազալտե ծածկույթ
- Գոյություն ունեցող մետաղական ցանկապատ
- Հուշարձան
- Ցայտաղբյուր
- Ուղղահայաց ճոճանակ (երկտեղանոց)
- Սղարան
- Հորիզոնական ճոճոնակ
- Կարուսել
- Ծառ

«ԵՌԱՆԿՅՈՒՆ ՊՐՈՋԵՔՏ» ՀԱՅԱՍՏԱՆ

Պաշտոն	Անուն Ազգանուն	Ստորագր.	Ամիս	ՀՀ Լոռու մարզի Ալավերդի համայնքի Կաճաճկուտ բնակավայրի դպրոցի հարևանությամբ գտնվող հուշարձանի տարածքի բարեկարգում		
ՆԳԾ	Թ.Հմայակյան					
Նախագծեց	Ա.Սահակյան					
				Ճարտարապետաշինարարական մաս	Փուլ	Թերթ	Թերթեր
					ՃՇ	4	21
				Հատակագիծ (չափագրություն)	«ԵՌԱՆԿՅՈՒՆ ՊՐՈՋԵՔՏ» ՍՊԸ		

Հատակագիծ (նախագծային, չափագրում)

Մ 1 : 100

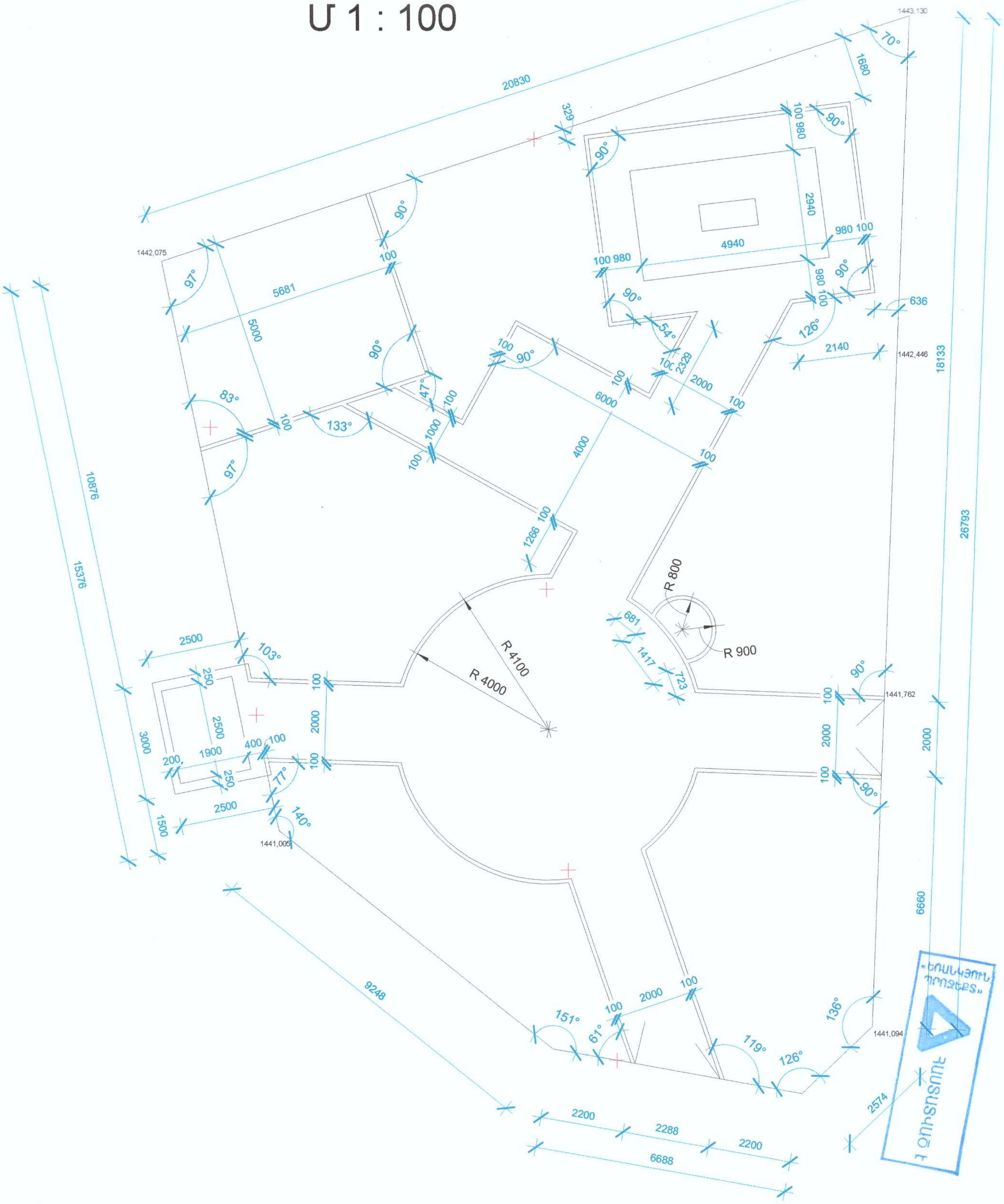

Պաշտոն	Անուն Ազգանուն	Ստորագր.	Ամիս	ՀՀ Լոռու մարզի Ավավերդի համայնքի Կաճաճկուտ բնակավայրի դպրոցի հարևանությամբ գտնվող հուշարձանի տարածքի բարեկարգում		
ՆԳճ	Թ.Հմայակյան					
Նախագծեց	Ա.Սահակյան			Ճարտարապետաշինարարական մաս	Փուլ	Թերթ	Թերթեր
					ՃՇ	5	21
				Հատակագիծ (նախագծային, չափագրում)	«ԵՌԱՆԿՅՈՒՆ ՊՐՈՋԵԿՏ» ՍՊԸ		

Հատակագիծ (նախագծային)

Մ 1 : 100

Պայմանական նշաններ

- Ռետինե հատակ
- Բետոնե սալիկներ
- Կանաչապատում սերմի ցանումով
- Կանաչապատում ճիմապատումով
- Բազալտե սալով երեսապատում - 30մմ
- Թարմեցված գոյություն ունեցող բազալտե ծածկույթ
- Բազալտե եզրաքարեր
- Մետաղական ցանկապատ
- Հուշարձան
- Զրուցարան
- Ցայտաղբյուր
- Սանիհանգույց
- Վերանորոգված ուղղահայաց ճոճանակ (երկտեղանոց)
- Նստարան
- Կոմպլեքս մարզաարք
- Վերանորոգված հորիզոնական ճոճոնակ
- Աղբաման
- Վերանորոգված սղարան
- Վերանորոգված կարուսել
- Գոյություն ունեցող ծառ

Պաշտոն	Անուն Ազգանուն	Ստորագր.	Ամիս	ՀՀ Լոռու մարզի Ալավերդի համայնքի Կաճաճկուտ բնակավայրի դպրոցի հարևանությամբ գտնվող հուշարձանի տարածքի բարեկարգում			
ՆԳճ	Թ.Հմայակյան						
Նախագծեց	Ա.Սահակյան						
				Ճարտարապետաշինարարական մաս	Փուլ: ՃՇ	Թերթ: 6	Թերթեր: 21
				Հատակագիծ (նախագծային)	«ԵՌԱՆԿՅՈՒՆ ՊՐՈՋԵՔՏ» ՍՊԸ		

«ԵՌԱՆԿՅՈՒՆ ՊՐՈՋԵՔՏ» 1 ՔՈՒՏՍՈՂՀ

Ցանկապատների հատակագիծ

Մ 1 : 100

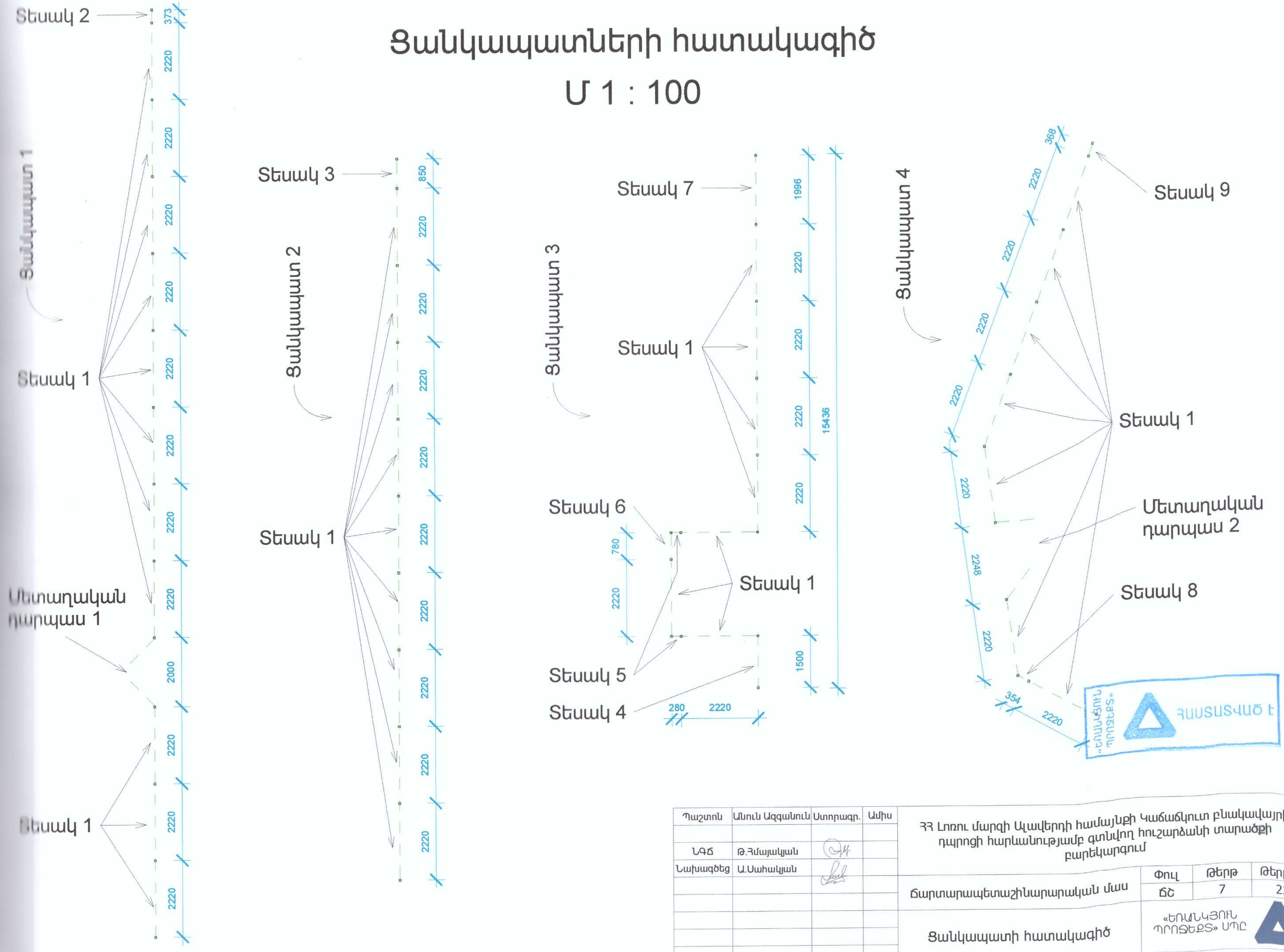

Պաշտոն	Անուն Ազգանուն	Ստորագր.	Ամիս	ՀՀ Լոռու մարզի Ալավերդի համայնքի Կաճաճկուտ բնակավայրի դպրոցի հարևանությամբ գտնվող հուշարձանի տարածքի բարեկարգում		
ՆԳՃ	Թ.Հմայակյան					
Նախագծեց	Ա.Սահակյան					
				Ճարտարապետաշինարարական մաս	Փուլ ՃՇ	Թերթ 7	Թերթեր 21
				Ցանկապատի հատակագիծ	«ԵՌԱՆԿՅՈՒՆ ՊՐՈՋԵՔՏՍ» ՍՊԸ		

Տեսակ 1 (34 հատ)

Մ 1 : 25

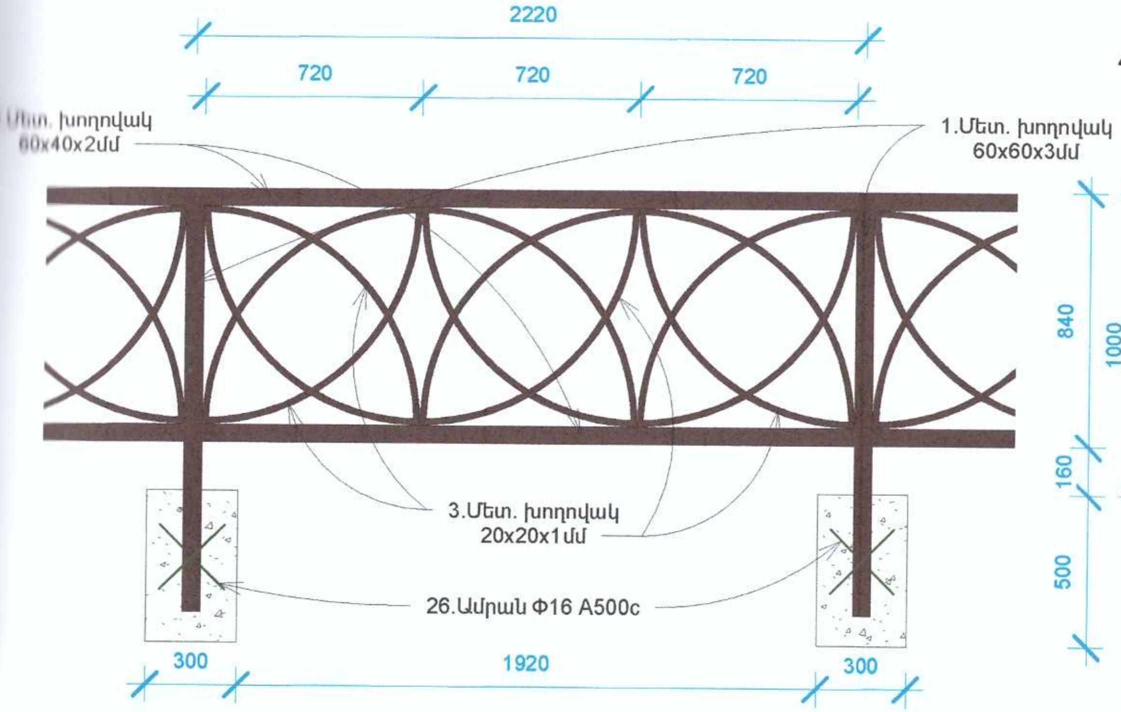

Տեսակ 2 (1 հատ)

Մ 1 : 25

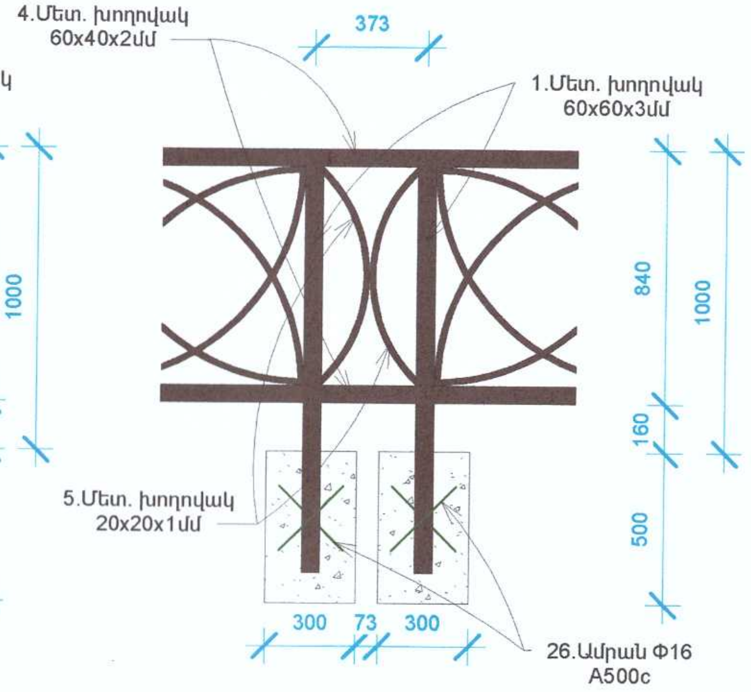

Տեսակ 3 (1 հատ)

Մ 1 : 25

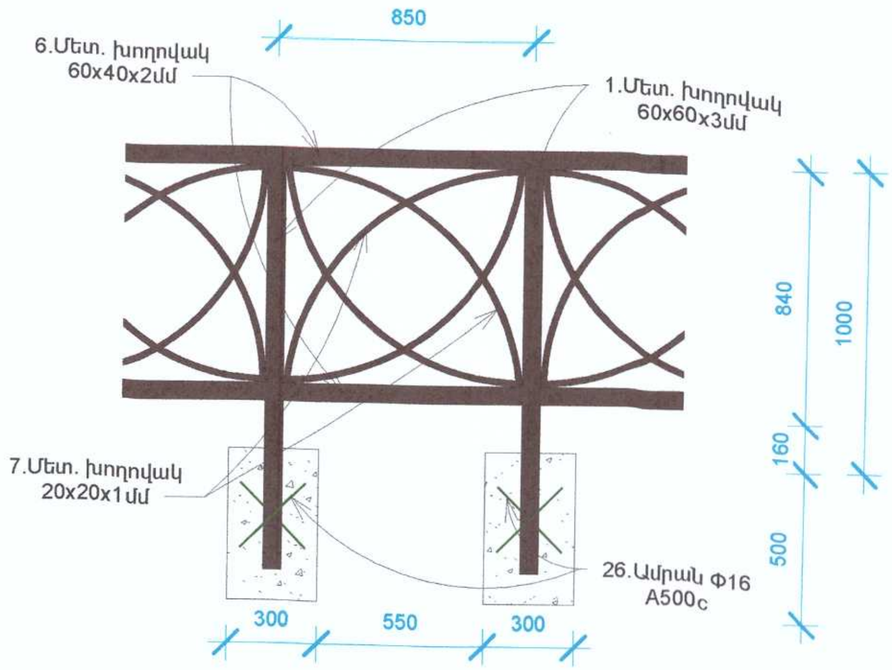

Տեսակ 4 (1 հատ)

Մ 1 : 25

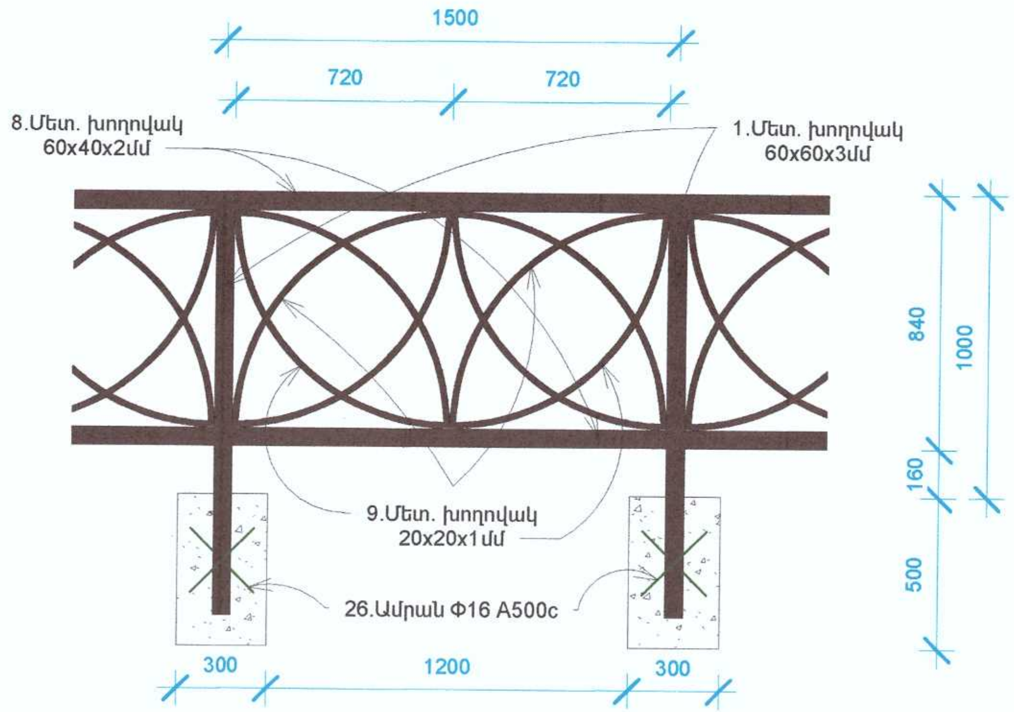

Տեսակ 5 (2 հատ)

Մ 1 : 25

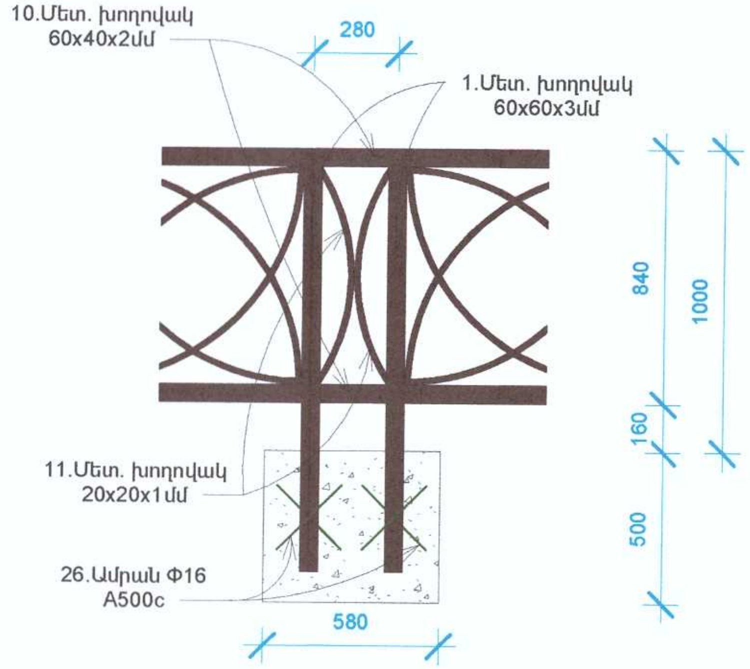

Տեսակ 6 (1 հատ)

Մ 1 : 25

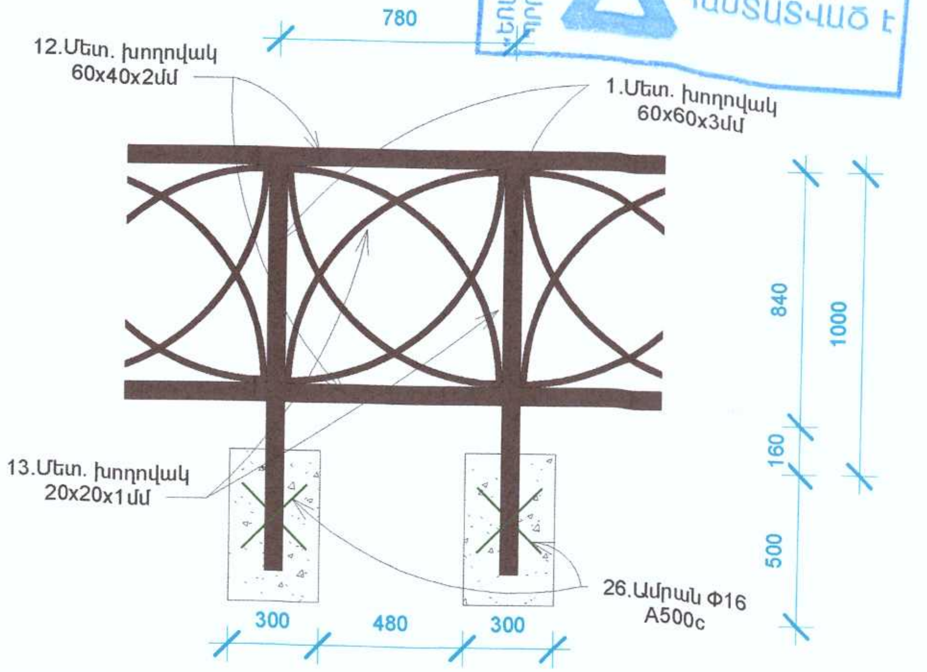

«ԵՌԱՆԿՅՈՒՆ ՊՐՈՋԵԿՏՍ» ՀԱՍՏԱՏՎԱԾ Է

Պաշտոն	Անուն Ազգանուն	Ստորագր.	Ամիս	ՀՀ Լոռու մարզի Ալավերդի համայնքի Կաճաճկուտ բնակավայրի դպրոցի հարևանությամբ գտնվող հուշարձանի տարածքի բարեկարգում			
ՆԳՃ	Թ.Հմայակյան						
Նախագծեց	Ա.Սահակյան						
				Ճարտարապետաշինարարական մաս	Փուլ	Թերթ	Թերթեր
					ՃՇ	8	21
				Ցանկապատի տեսակներ	«ԵՌԱՆԿՅՈՒՆ ՊՐՈՋԵԿՏՍ» ՍՊԸ		

Տեսակ 7 (1 հատ)

Մ 1 : 25

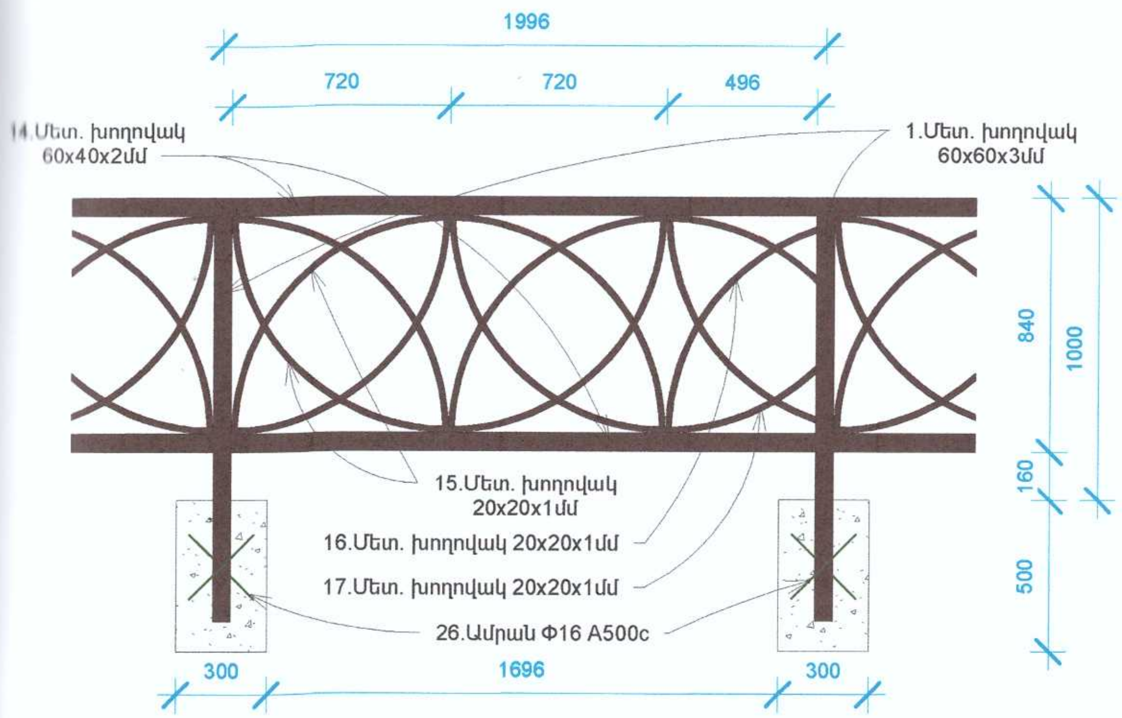

Տեսակ 8 (1 հատ)

Մ 1 : 25

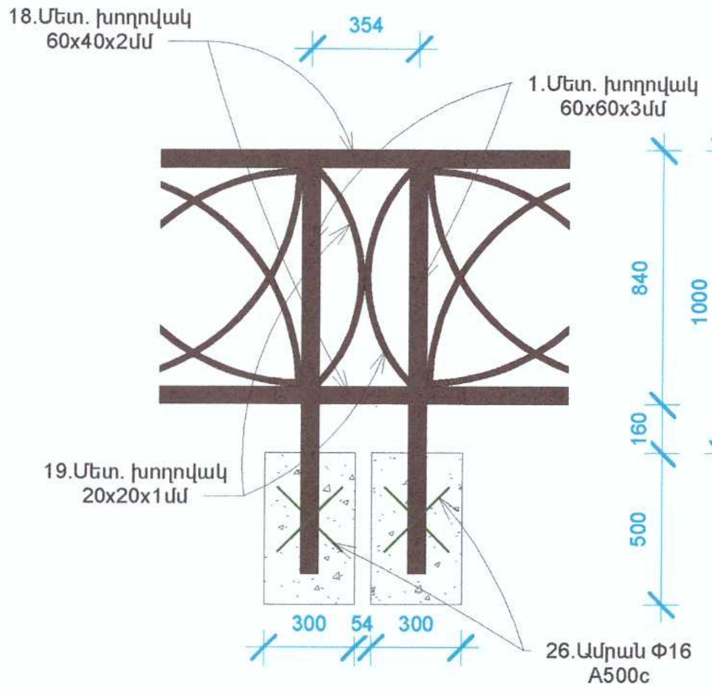

Տեսակ 9 (1 հատ)

Մ 1 : 25

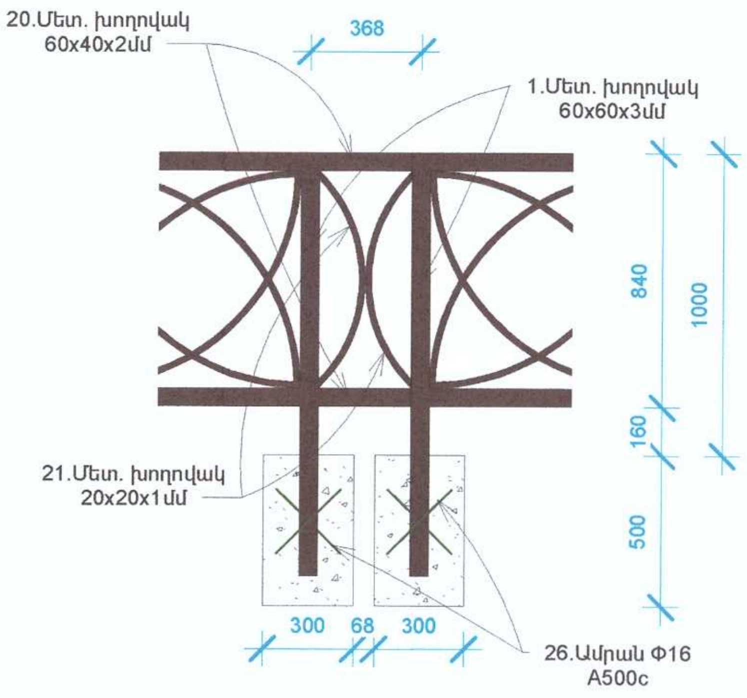

Մետաղական դարպաս 1 (1 հատ)

Մ 1 : 25

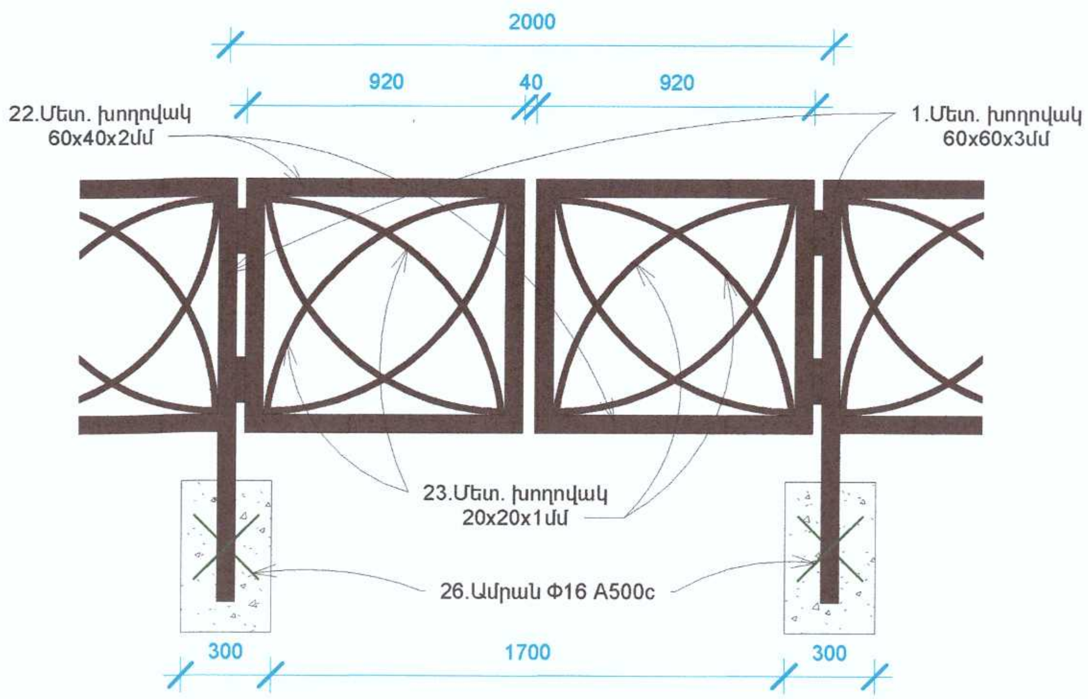

Մետաղական դարպաս 2 (1 հատ)

Մ 1 : 25

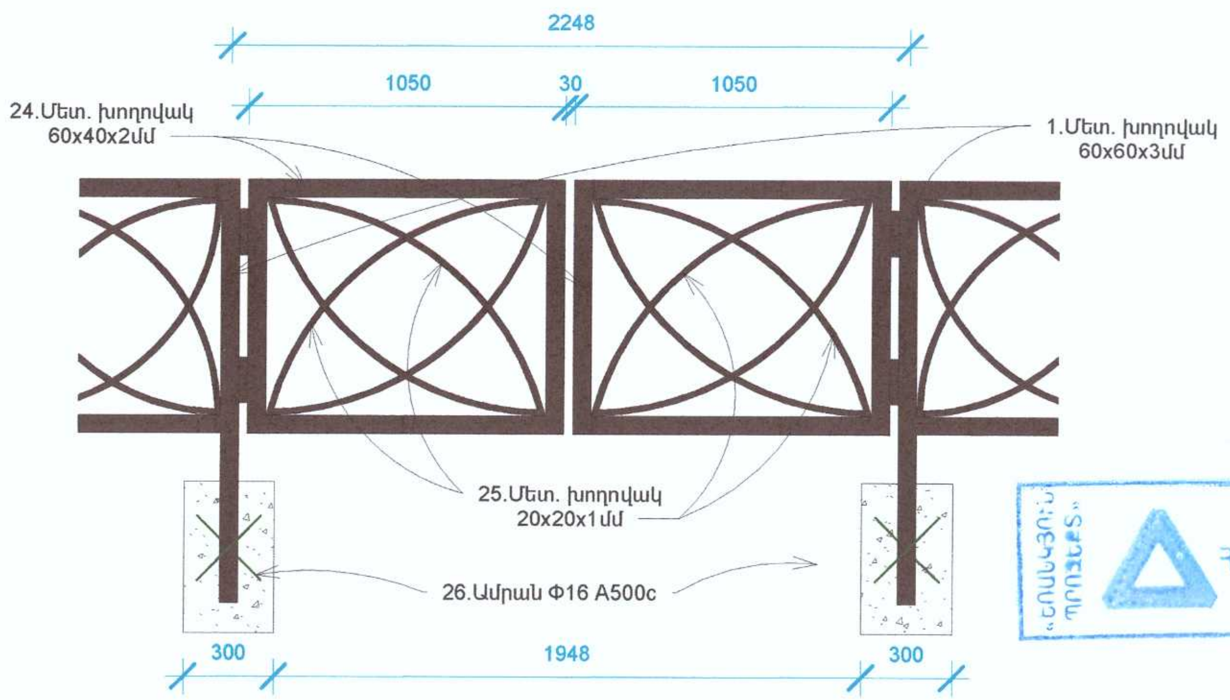

«ԵՌԱՆԿՅՈՒՆ ՊՐՈՋԵԿՏ» ՀԱՍՏԱՏՎԱԾ Է

Պաշտոն	Անուն Ազգանուն	Ստորագր.	Ամիս	ՀՀ Լոռու մարզի Ալավերդի համայնքի Կաճաճկուտ բնակավայրի դպրոցի հարևանությամբ գտնվող հուշարձանի տարածքի բարեկարգում		
ՆԳԾ	Թ.Հմայակյան					
Նախագծեց	Ա.Սահակյան					
				Ճարտարապետաշինարարական մաս	Փուլ: ՃՇ	Թերթ: 9 / Թերթեր: 21
				Ցանկապատի տեսակներ	«ԵՌԱՆԿՅՈՒՆ ՊՐՈՋԵԿՏ» ՍՊԸ	

Ծավալների ամփոփագիր

Քանդման աշխատանքներ

- Բետոնե հարթակների քանդում - 53.9 մ^2
  8.1 մ^3
- Մետաղական ցանկապատի քանդում - 81.6 գծմ
- Մանկական խաղասարքերի ապամոնտաժում - 4 հատ
- Ցայտաղբյուրի ապամոնտաժում - 1 հատ
- Շին աղբի բարձում ինքնաթափ մեքենային՝ մեխանիզմով - 8.1 մ^3
- Տեղափոխում 3կմ - 16.2 տ

Բարեկարգման աշխատանքներ

- Տարածքի համահարթեցում տոփանումով, առանց նյութի ավելացման՝ մեխանիզմով - 412.6 մ^2
- Բուսահողի տեղափոխում շինհրապարակ մինչև 3կմ-ից - 27.8 մ^3
- Աղբաման՝ գործարանային արտադրության - 9 հատ
- Մանկական խաղասարքերի վերանորոգում, ներկում և տեղադրում - 4 հատ
- Կոմպլեքս մարզասարք - 1 հատ

Հուշարձան

- Պատվանդանի վերանորոգում - 18.3 մ^2
- Խճի նախաշերտ, հաստ. - 100մմ - 0.91 մ^3
- Բետոնենախաշերտ, հաստ. - 100մմ - 0.91 մ^3
- Հարթակի երեսապատում բազալտե սալերով (հաստ. 30մմ) - 9.1 մ^2
- Պատվանդանի հղկում - 27.4 մ^2
- Հուշարձանի լվացում

Մետաղական ցանկապատ և դարպասներ

N	Անվանում	1 էլ. երկ. (մմ)	1 էլ. կշիռը (կգ)	Քանակ	Ընդհանուր կշիռը (կգ)
1	Մետ. ուղղանկյուն խողովակ 60x60x3մմ	1400	7.27	46	334.42
2	Մետ. ուղղանկյուն խողովակ 60x40x2մմ	2220	6.505	68	442.34
3	Մետ. ուղղանկյուն խողովակ 20x20x1մմ	1132	0.66	408	269.28
4	Մետ. ուղղանկյուն խողովակ 60x40x2մմ	373	1.093	2	2.186
5	Մետ. ուղղանկյուն խողովակ 20x20x1մմ	815	0.475	2	0.95
6	Մետ. ուղղանկյուն խողովակ 60x40x2մմ	850	2.49	2	4.98
7	Մետ. ուղղանկյուն խողովակ 20x20x1մմ	1247	0.727	4	2.908
8	Մետ. ուղղանկյուն խողովակ 60x40x2մմ	1500	4.395	2	8.79
9	Մետ. ուղղանկյուն խողովակ 20x20x1մմ	1132	0.66	8	5.28
10	Մետ. ուղղանկյուն խողովակ 60x40x2մմ	280	0.82	4	3.28
11	Մետ. ուղղանկյուն խողովակ 20x20x1մմ	770	0.45	4	1.8
12	Մետ. ուղղանկյուն խողովակ 60x40x2մմ	780	2.285	2	4.57
13	Մետ. ուղղանկյուն խողովակ 20x20x1մմ	1132	0.66	4	2.64
14	Մետ. ուղղանկյուն խողովակ 60x40x2մմ	1996	5.848	2	11.696
15	Մետ. ուղղանկյուն խողովակ 20x20x1մմ	1132	0.66	8	5.28
16	Մետ. ուղղանկյուն խողովակ 20x20x1մմ	905	0.528	2	1.056
17	Մետ. ուղղանկյուն խողովակ 20x20x1մմ	566	0.33	2	0.66
18	Մետ. ուղղանկյուն խողովակ 60x40x2մմ	354	1.037	2	2.074
19	Մետ. ուղղանկյուն խողովակ 20x20x1մմ	810	0.472	2	0.944
20	Մետ. ուղղանկյուն խողովակ 60x40x2մմ	368	1.078	2	2.156
21	Մետ. ուղղանկյուն խողովակ 20x20x1մմ	824	0.48	2	0.96
22	Մետ. ուղղանկյուն խողովակ 60x40x2մմ	3280	9.61	2	19.22
23	Մետ. ուղղանկյուն խողովակ 20x20x1մմ	1264	0.737	8	5.896
24	Մետ. ուղղանկյուն խողովակ 60x40x2մմ	3540	10.372	2	20.744
25	Մետ. ուղղանկյուն խողովակ 20x20x1մմ	1258	0.733	8	5.864
26	Ամրան Փ 16 A500c	400	0.632	92	58.144
	Ծխնի				8 հատ
	Դռան բռնակ և փական				4 հատ
	III կարգի բնահողի քանդում ձեռքով				3.68 մ^3
	Բիահողի տոփանում խճով				5.64 մ^2
	Բետոն B12.5				2.07 մ^3
	Բնահողի հետլիցք ձեռքով				1.61 մ^3
	Բնահողի փռում տեղում				2.07 մ^3
	Մետաղական էլեմենտների յուղաներկում				88.4 մ^2

Պաշտոն	Անուն Ազգանուն	Ստորագր.	Ամիս
ՆԳՃ	Թ.Հմայակյան		
Նախագծեց	Ա.Սահակյան		

ՀՀ Լոռու մարզի Ալավերդի համայնքի Կաճաճկուտ բնակավայրի դպրոցի հարևանությամբ գտնվող հուշարձանի տարածքի բարեկարգում

Ճարտարապետաշինարարական մաս	Փուլ	Թերթ	Թերթեր
	ՃՇ	10	21

Ծավալների ամփոփագիր
Նյութերի մասնագիր

«ԵՌԱՆԿՅՈՒՆ ՊՐՈՑԵՍ» ՍՊԸ

Կտրվածք 1-1

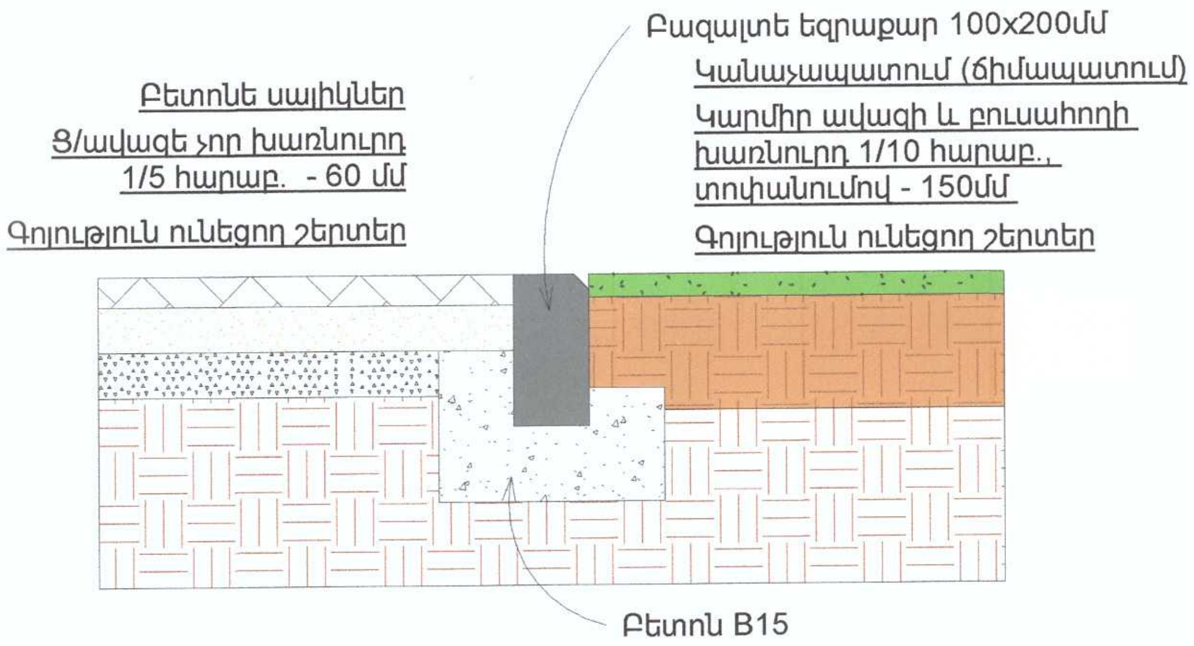

Կտրվածք 2-2

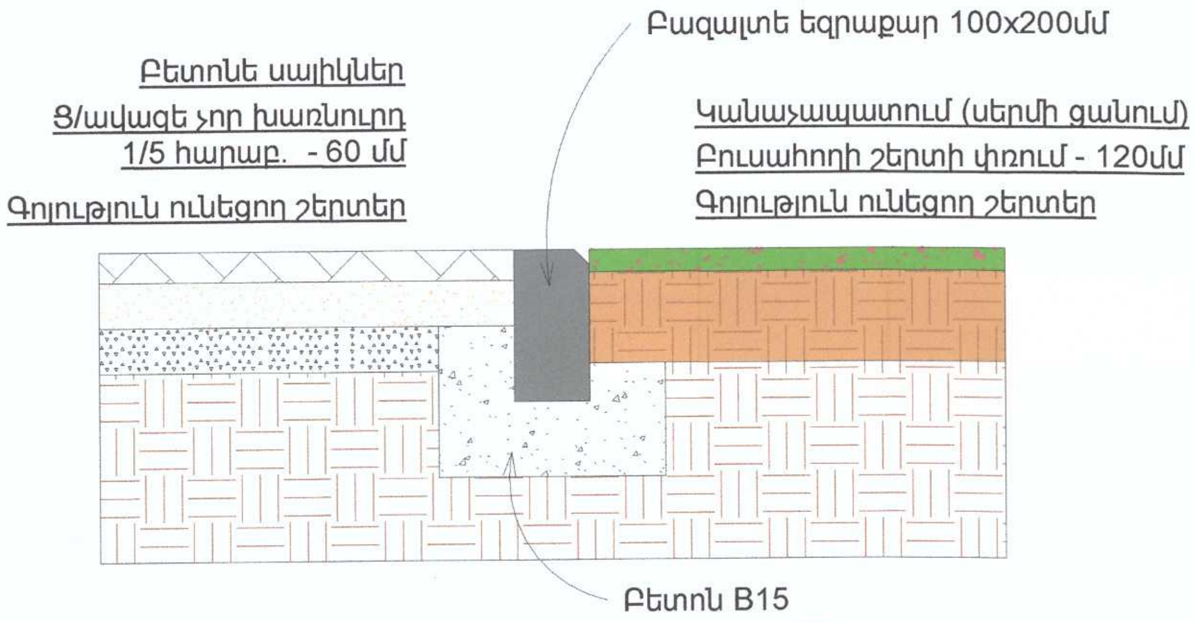

«ԵՌԱՆԿՅՈՒՆ ՊՐՈՋԵՔՏ» ՀԱՍՏԱՏՎԱԾ Է

Կտրվածք 3-3

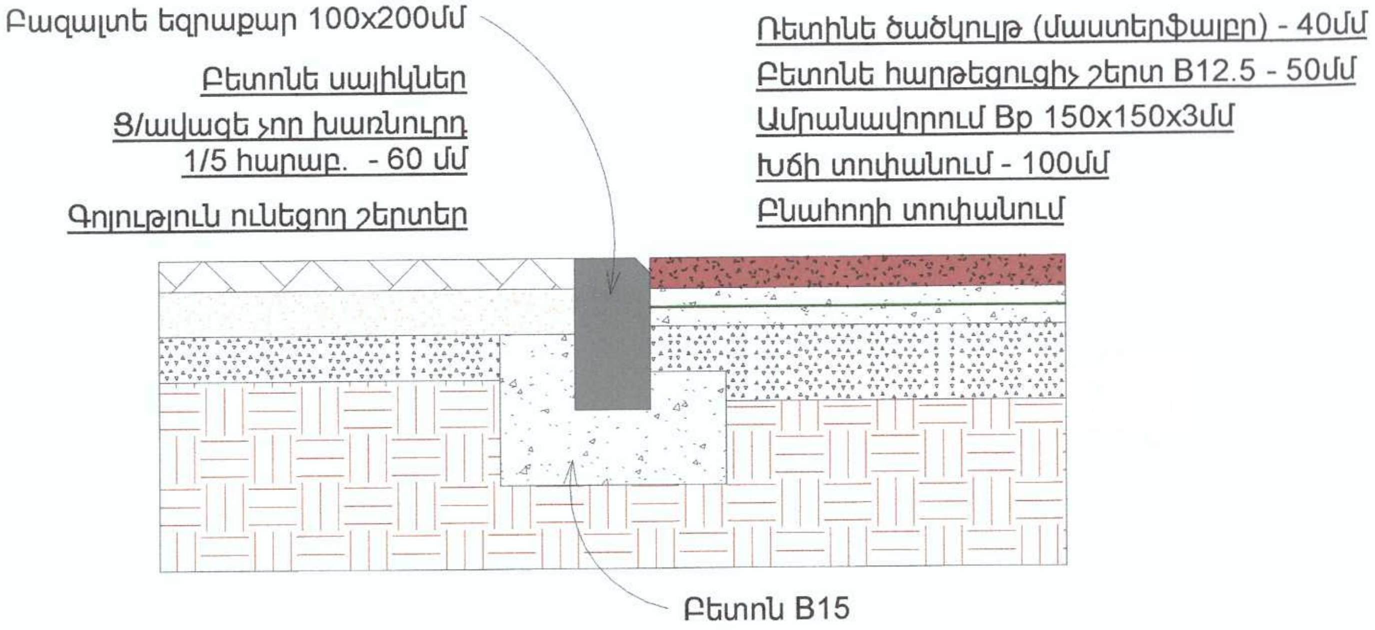

Կտրվածք 4-4

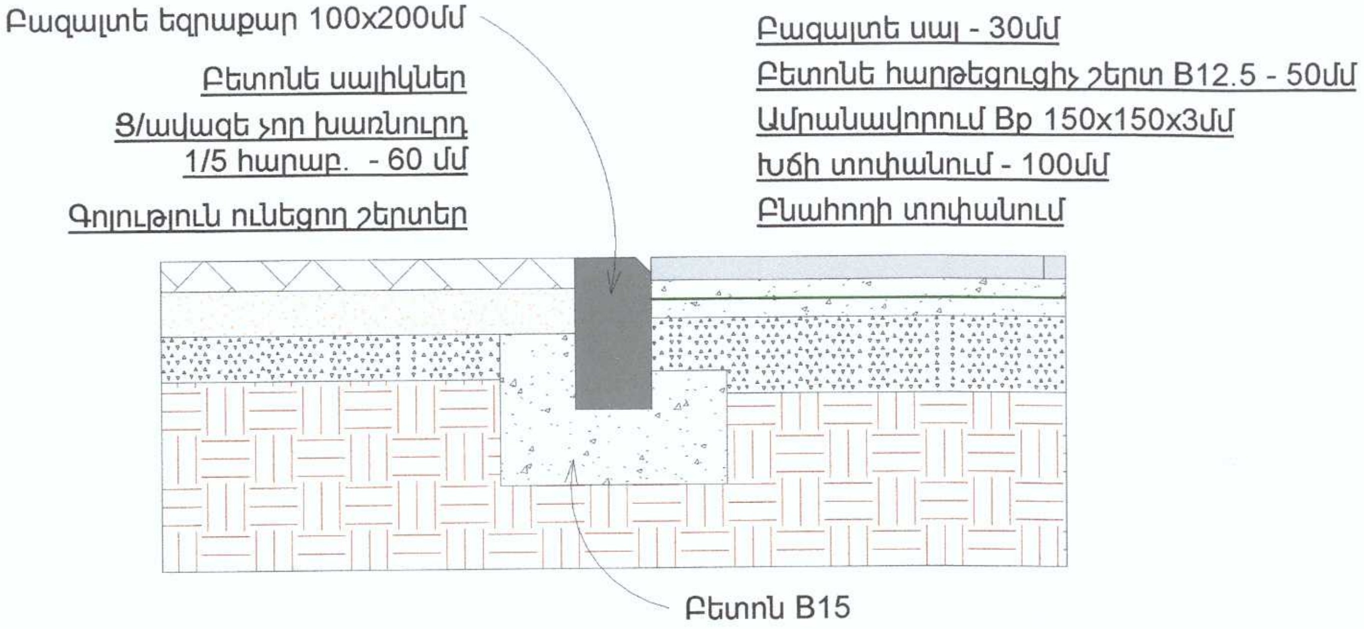

Պաշտոն	Անուն Ազգանուն	Ստորագր.	Ամիս
ՆԳԾ	Թ.Հմայակյան		
Նախագծեց	Ա.Սահակյան		

ՀՀ Լոռու մարզի Ալավերդի համայնքի Կաճաճկուտ բնակավայրի դպրոցի հարևանությամբ գտնվող հուշարձանի տարածքի բարեկարգում

Ճարտարապետաշինարարական մաս	Փուլ	Թերթ	Թերթեր
	ՃՇ	11	21

Ծածկույթների հատույթներ

«ԵՌԱՆԿՅՈՒՆ ՊՐՈՋԵՔՏ» ՍՊԸ

Կտրվածք 5-5

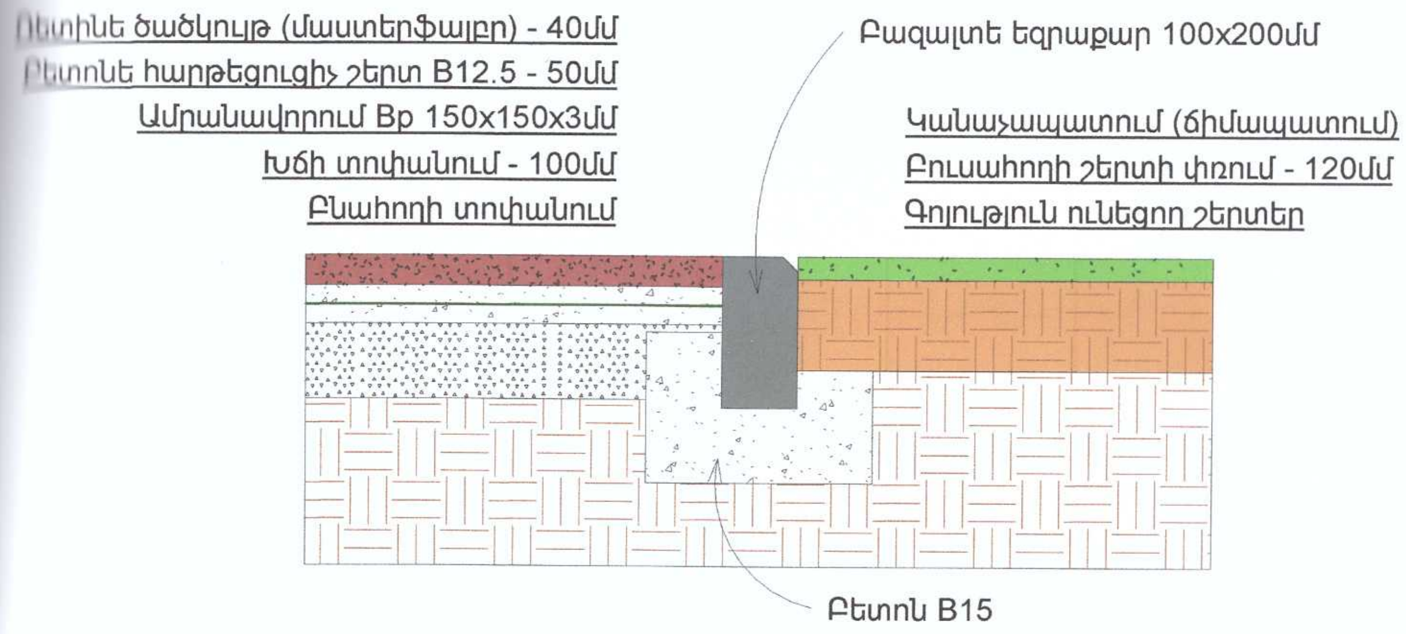

Կտրվածք 6-6

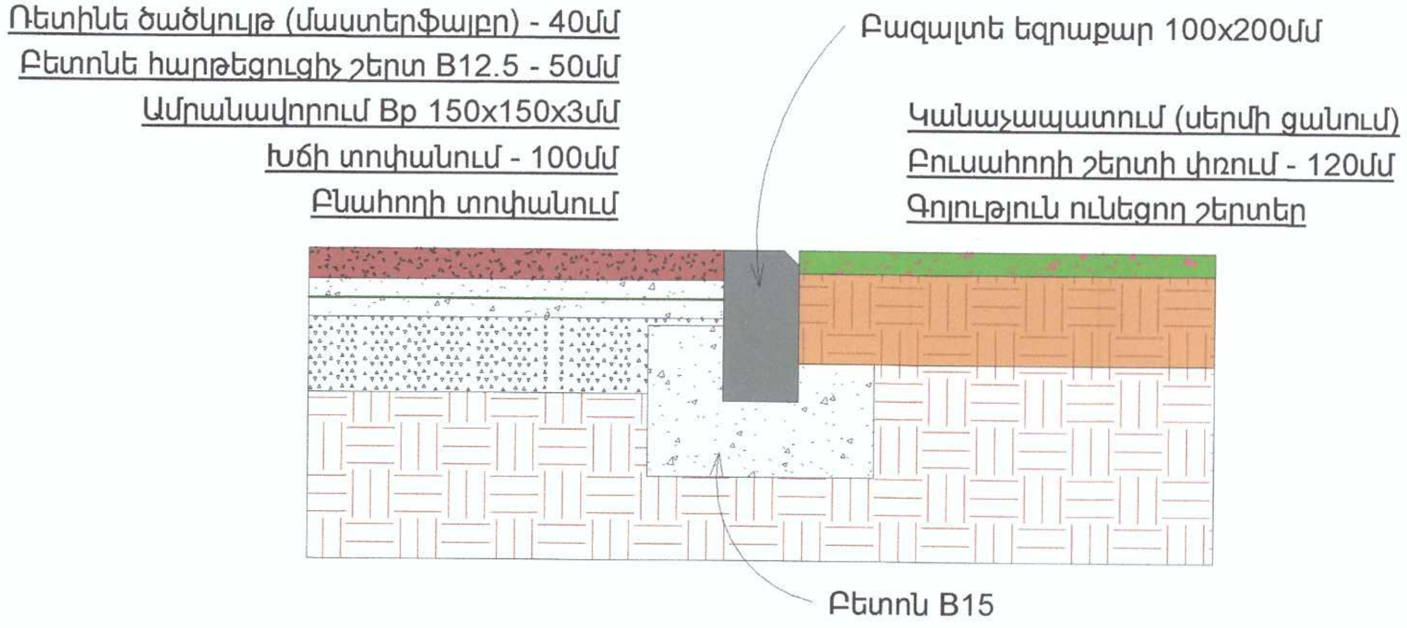

Կտրվածք 7-7

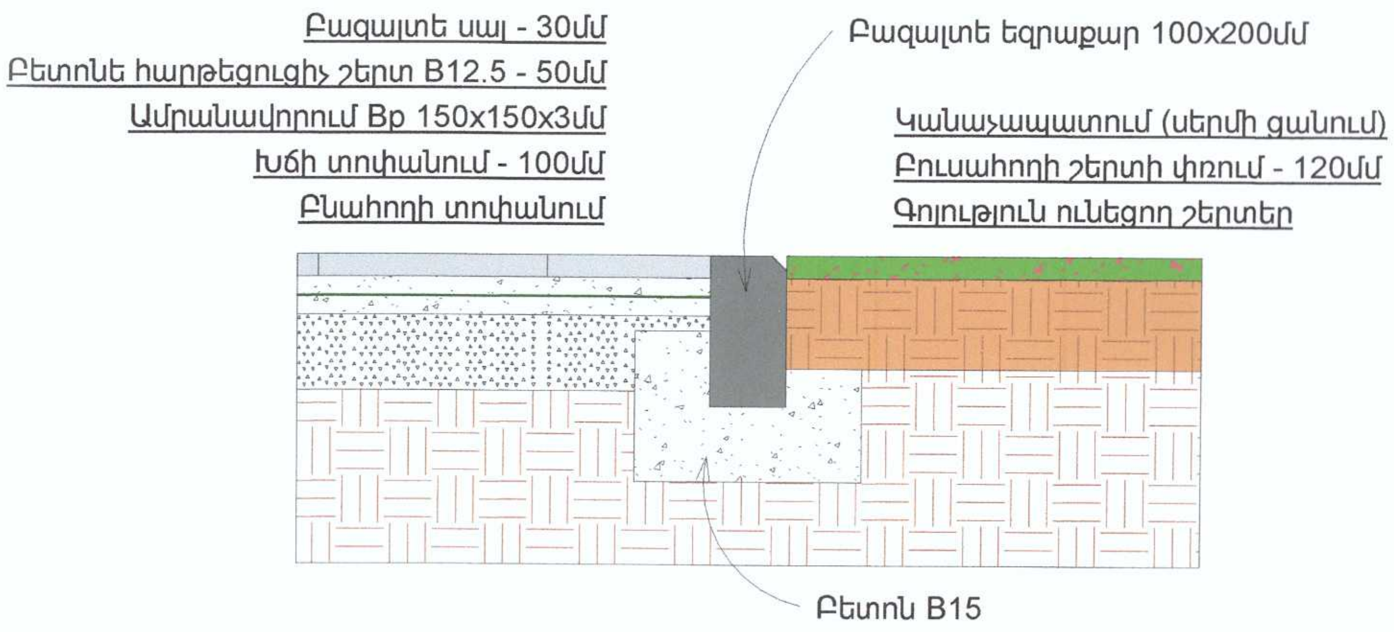

«ԵՌԱՆԿՅՈՒՆ ՊՐՈՋԵՔՏՍ» ՀԱՍՏԱՏՎԱԾ Է

Պաշտոն	Անուն Ազգանուն	Ստորագր.	Ամիս	ՀՀ Լոռու մարզի Ալավերդի համայնքի Կաճաճկուտ բնակավայրի դպրոցի հարևանությամբ գտնվող հուշարձանի տարածքի բարեկարգում		
ՆԳՃ	Թ.Հմայակյան					
Նախագծեց	Ա.Սահակյան			Ճարտարապետաշինարարական մաս	Փուլ	Թերթ	Թերթեր
					ՃՇ	12	21
				Ծածկույթների հատույթներ	«ԵՌԱՆԿՅՈՒՆ ՊՐՈՋԵՔՏՍ» ՍՊԸ		

Ծածկույթի հատույթներ

Պայմանական նշան	Տեղամասի անվանումը	Ծածկույթի հատույթը	Էլեմենտի անվանումը և հաստությունը	Մակերեսը (մ²)	Ծանոթություն
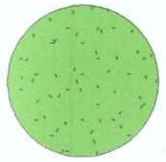	Կանաչ գոտիներ (ճիմապատում)	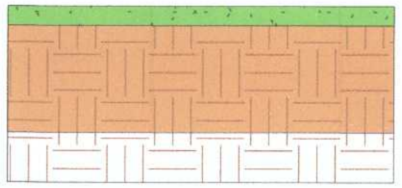	Կանաչապատում (ճիմապատում) Կարմիր ավազի և բուսահողի խառնուրդ 1/10 հարաբ., տոփանումով - 150մմ Գոյություն ունեցող շերտեր	45.0	Կարմիր ավազ և բուսահող 6.75 մ³
	Կանաչ գոտիներ (սերմի ցանում)	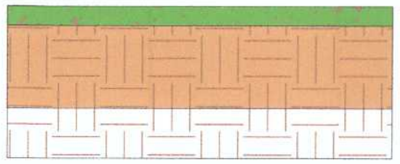	Կանաչապատում (սերմի ցանում) Բուսահողի շերտի փռում - 120մմ Գոյություն ունեցող շերտեր	169.2	Բուսահող 21.68 մ³
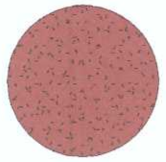	Ռետինե հարթակ	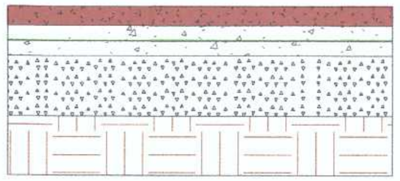	Ռետինե ծածկույթ (մաստերֆայբր) - 40մմ Բետոնե հարթեցուցիչ շերտ B12.5 - 50մմ Ամրանավորում Bp 150x150x3մմ Խճի տոփանում - 100մմ Բնահողի տոփանում	29.9	Բազալտե եզրաքար 100x200մմ 11.42 գծմ
	Բազալտե սալիկներից հարթակ	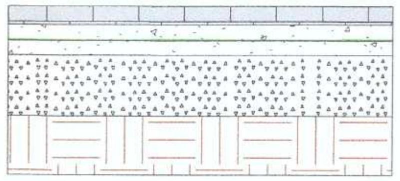	Բազալտե սալ - 30մմ Բետոնե հարթեցուցիչ շերտ B12.5 - 50մմ Ամրանավորում Bp 150x150x3մմ Խճի տոփանում - 100մմ Բնահողի տոփանում	1.6	Բազալտե եզրաքար 100x200մմ 3.5 գծմ
	Բետոնե սալիկներ	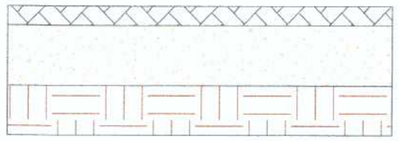	Բետոնե սալիկներ - 40մմ Ց/ավազե չոր խառնուրդ 1/5 հարաբ. - 60 մմ Գոյություն ունեցող շերտեր	136.9	Բազալտե եզրաքար 100x200մմ 120.5 գծմ

«ԵՌԱՆԿՅՈՒՆ ՊՐՈՋԵՔՏ»
ՀԱՍՏԱՏՎԱԾ է

Պաշտոն	Անուն Ազգանուն	Ստորագր.	Ամիս	ՀՀ Լոռու մարզի Ալավերդի համայնքի Կաճաճկուտ բնակավայրի դպրոցի հարևանությամբ գտնվող հուշարձանի տարածքի բարեկարգում		
ՆԳԾ	Թ.Հմայակյան					
Նախագծեց	Ա.Սահակյան			Ճարտարապետաշինարարական մաս	Փուլ: ՃՇ	Թերթ: 13 / Թերթեր: 21
				Ծածկույթների ծավալներ	«ԵՌԱՆԿՅՈՒՆ ՊՐՈՋԵՔՏ» ՍՊԸ	

Կոմպլեքս մարզասարք

Ուղղահայաց ճոճանակ (երկտեղանոց)

Կարուսել

Կոմպլեքս խաղասարք

Հորիզոնական ճոճանակ

Աղբաման

«ԵՌԱՆԿՅՈՒՆ ՊՐՈՋԵՔՏ» ՀԱՍՏԱՏՎԱԾ Է

Ծանոթություն

Խաղասարքերի տեսքը և գունավորումը կարող է տարբերվել նկարներում պատկերվածներից և պատվիրատուի ցանկությամբ կարող է փոփոխվել, սակայն ֆունկցիոնալ նշանակությունը պետք է մնա նույնը:

Փոփոխությունը թույլատրելի է յուրաքանչյուրի համար նախահաշվում նախատեսված գնին համարժեք:

Պաշտոն	Անուն Ազգանուն	Ստորագր.	Ամիս	ՀՀ Լոռու մարզի Ալավերդի համայնքի Կաճաճկուտ բնակավայրի դպրոցի հարևանությամբ գտնվող հուշարձանի տարածքի բարեկարգում		
ՆԳճ	Թ.Հմայակյան					
Նախագծեց	Ա.Սահակյան					
				Ճարտարապետաշինարարական մաս	Փուլ	Թերթ	Թերթեր
					ՃՇ	14	21
				Մարզասարքի, խաղասարքերի և աղբամանի նկարներ	«ԵՌԱՆԿՅՈՒՆ ՊՐՈՋԵՔՏ» ՍՊԸ		

Սանհանգույցի հատակագիծ

Մ 1 : 25

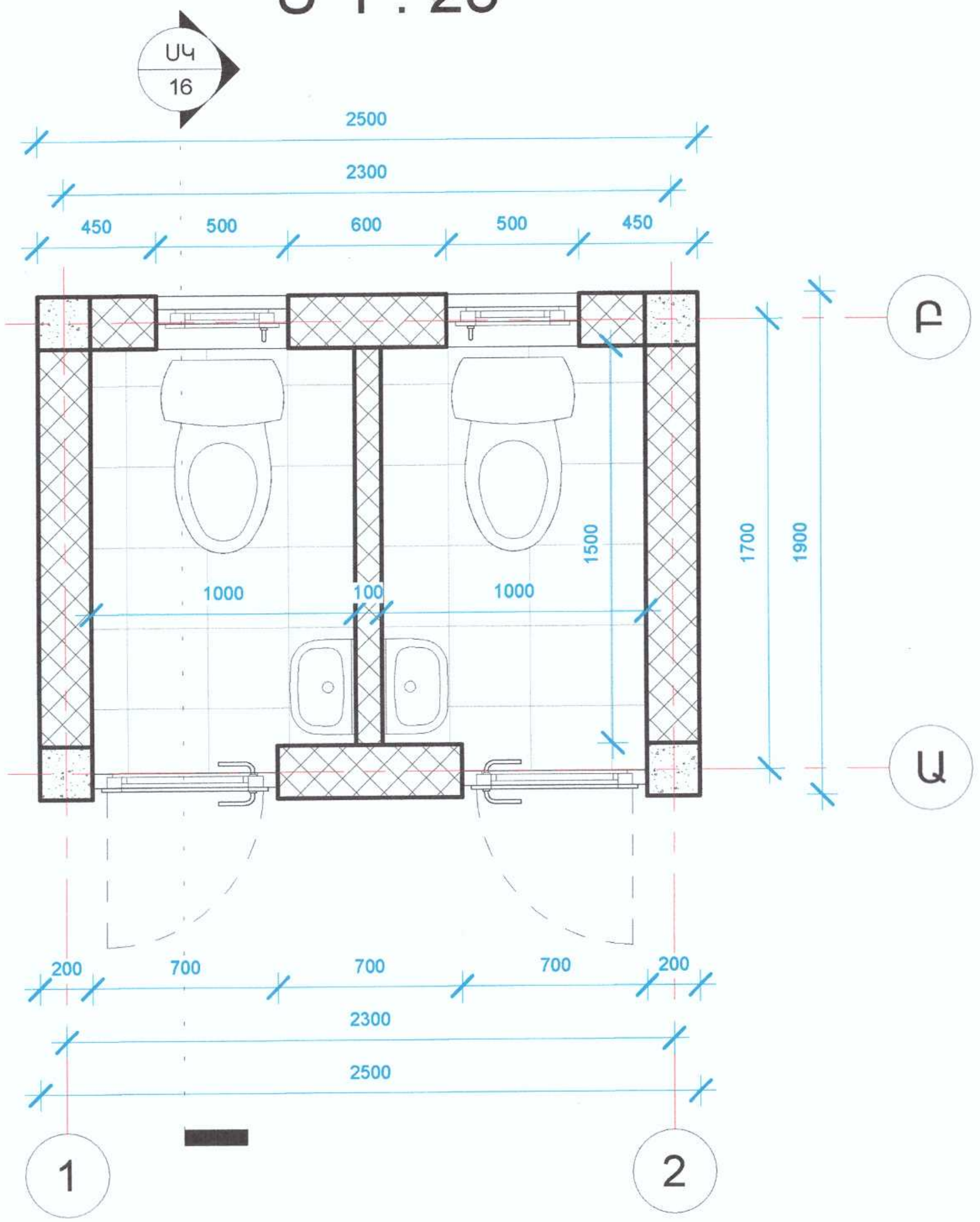

Սանհանգույցի հիմքի հատակագիծ

Մ 1 : 25

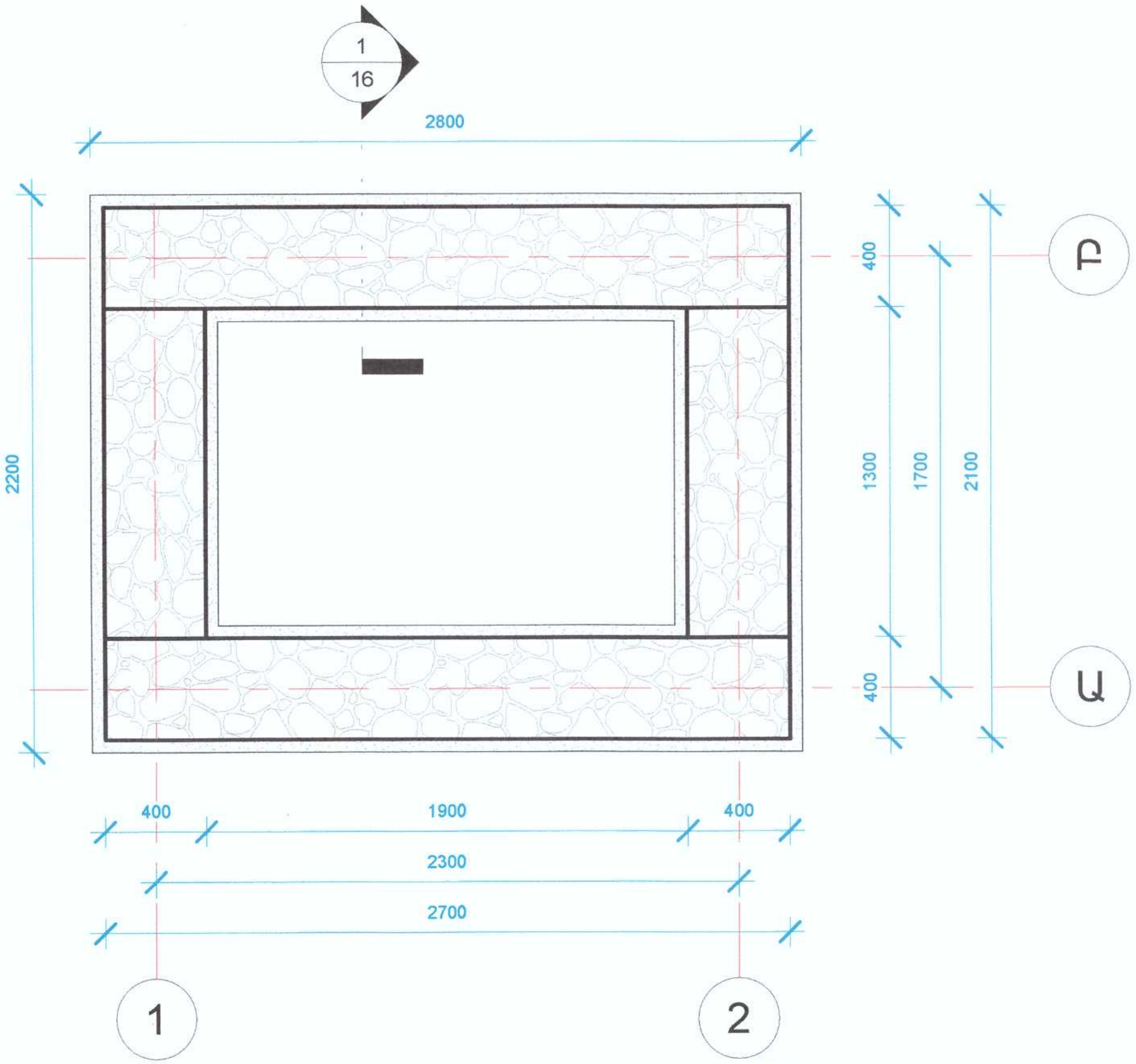

Սանհանգույցի հատակի կտրվածք

Մ 1 : 10

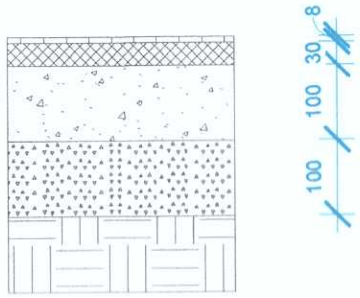

Կերամիկական սալիկներից հատակ	- 8մմ
Ց/ավազե հարթեցուցիչ շերտ	- 30մմ
Բետոնե հատակի սալ (B15),	
Φ12 A500c 150x150մմ ամրանային ցանցով	- 100մմ
Խճի նախաշերտ տոփանումով	- 100մմ
Տոփանված բնահող	

«ԵՌԱՆԿՅՈՒՆ ՊՐՈՋԵՔՏ» ՀԱՍՏԱՏՎԱԾ Է

Պաշտոն	Անուն Ազգանուն	Ստորագր.	Ամիս	ՀՀ Լոռու մարզի Ալավերդի համայնքի Կաճաճկուտ բնակավայրի դպրոցի հարևանությամբ գտնվող հուշարձանի տարածքի բարեկարգում			
ՆԳԾ	Թ.Հմայակյան						
Նախագծեց	Ա.Սահակյան						
				Ճարտարապետաշինարարական մաս	Փուլ	Թերթ	Թերթեր
					ՃՇ	15	21
				Սանհանգույցի հատակագիծ	«ԵՌԱՆԿՅՈՒՆ ՊՐՈՋԵՔՏ» ՍՊԸ		

Սանհանգույցի կտրվածք

Մ 1 : 25

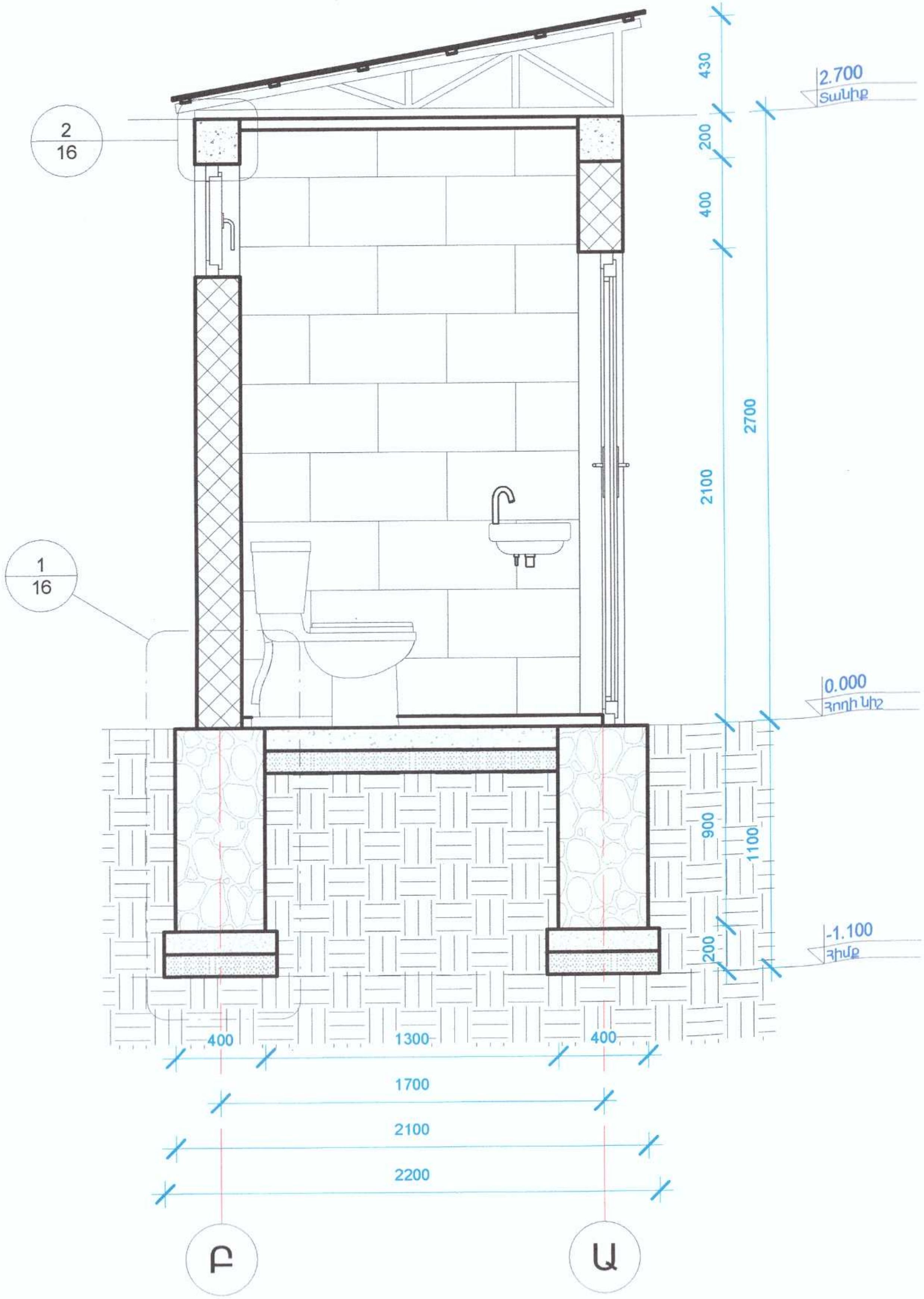

Հիմի կտրվածք 1

Մ 1 : 25

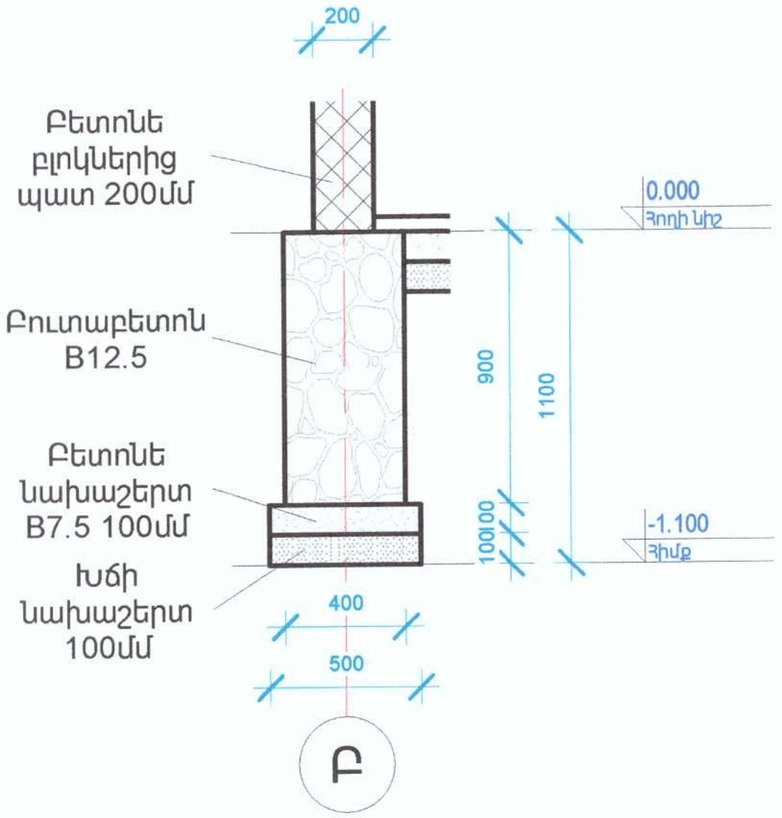

Հեծանի կտրվածք 2

Մ 1 : 10

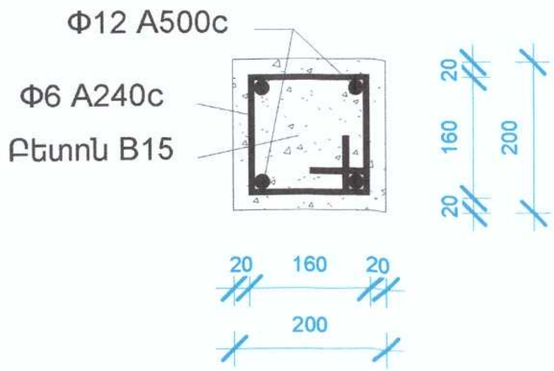

Սյան կտրվածք

Մ 1 : 10

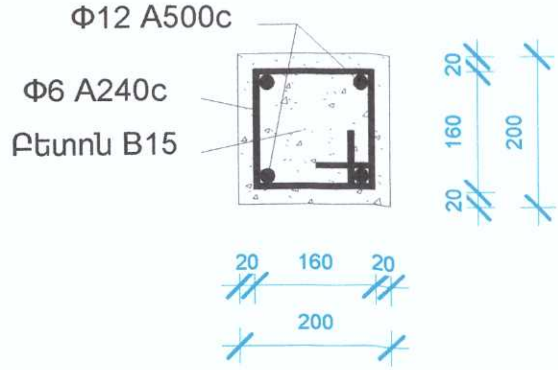

Դուռ

Մ 1 : 25

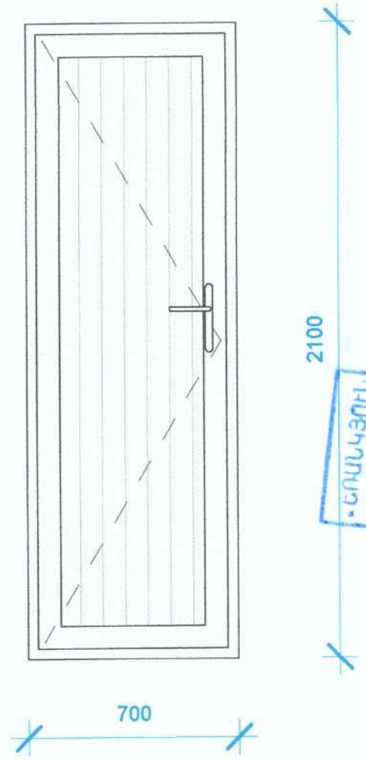

Պատուհան

Մ 1 : 25

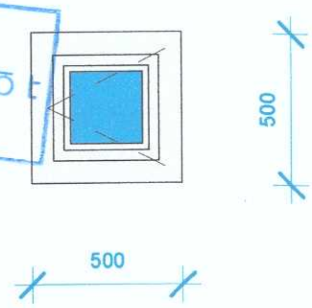

«ԵՌԱՆԿՅՈՒՆ ՊՐՈՋԵՔՏ» ՀԱՍՏԱՏՎԱԾ Է

Պաշտոն	Անուն Ազգանուն	Ստորագր.	Ամիս
ՆԳՃ	Թ.Հմայակյան		
Նախագծեց	Ա.Սահակյան		

ՀՀ Լոռու մարզի Ալավերդի համայնքի Կաճաճկուտ բնակավայրի դպրոցի հարևանությամբ գտնվող հուշարձանի տարածքի բարեկարգում

Ճարտարապետաշինարարական մաս	Փուլ	Թերթ	Թերթեր
	ՃՇ	16	21

Սանհանգույցի կտրվածք Ա

«ԵՌԱՆԿՅՈՒՆ ՊՐՈՋԵՔՏ» ՍՊԸ

Մետաղական ֆերմա

Մ 1 : 10

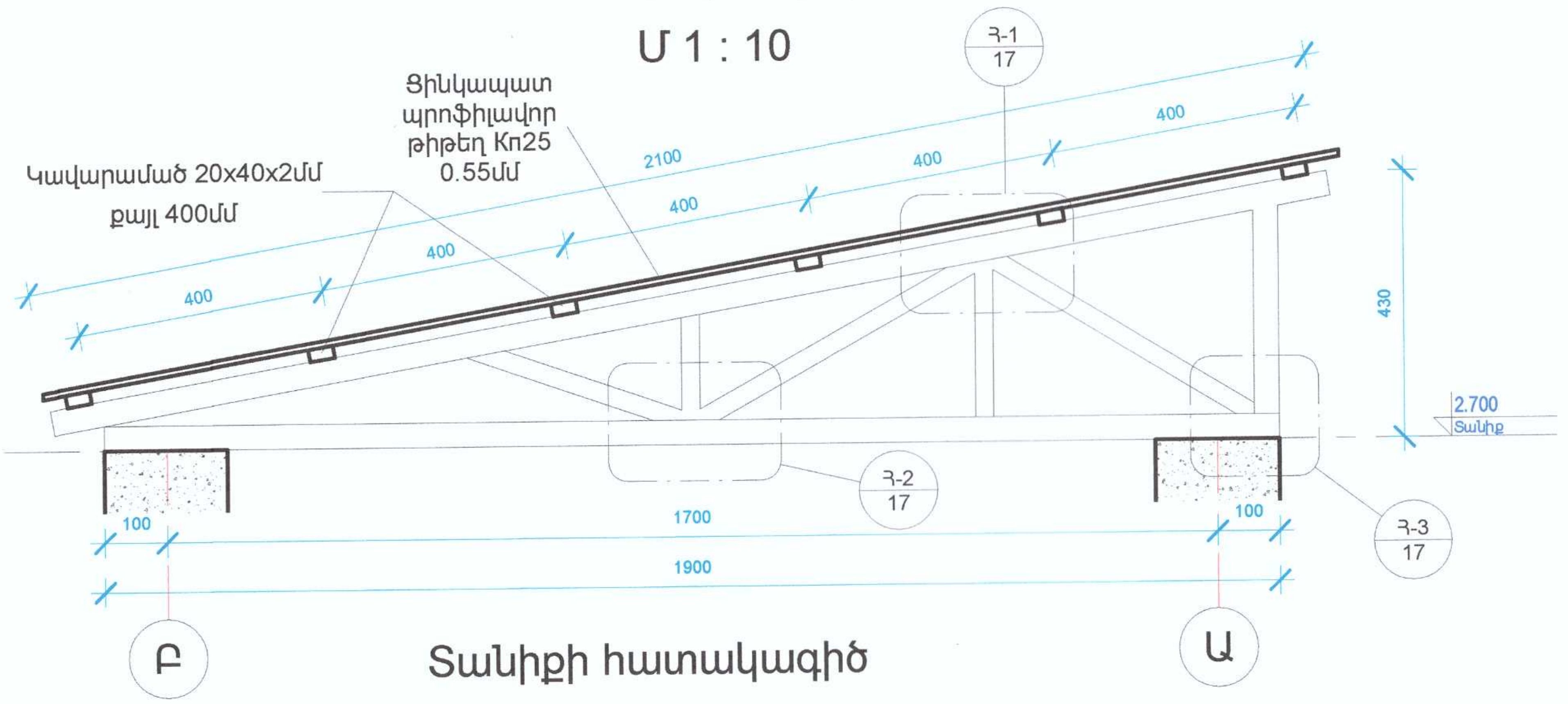

Հ-1

Մ 1 : 5

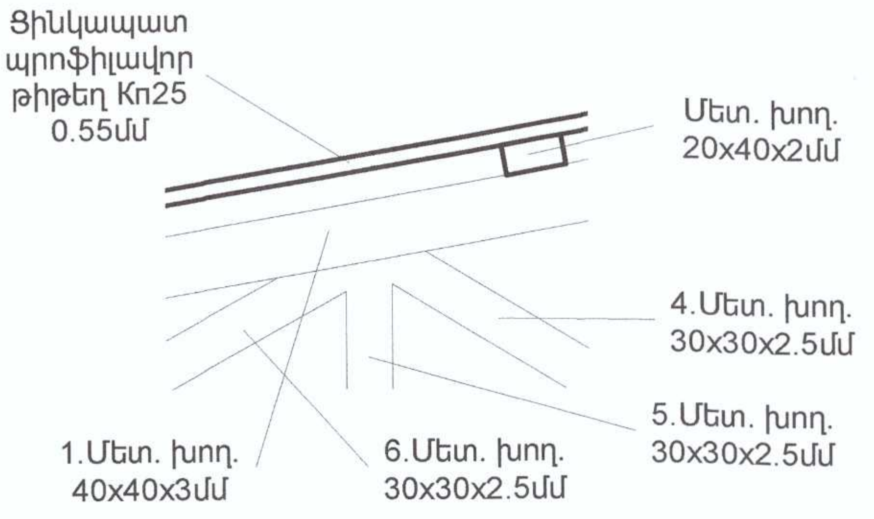

Տանիքի հատակագիծ

Մ 1 : 25

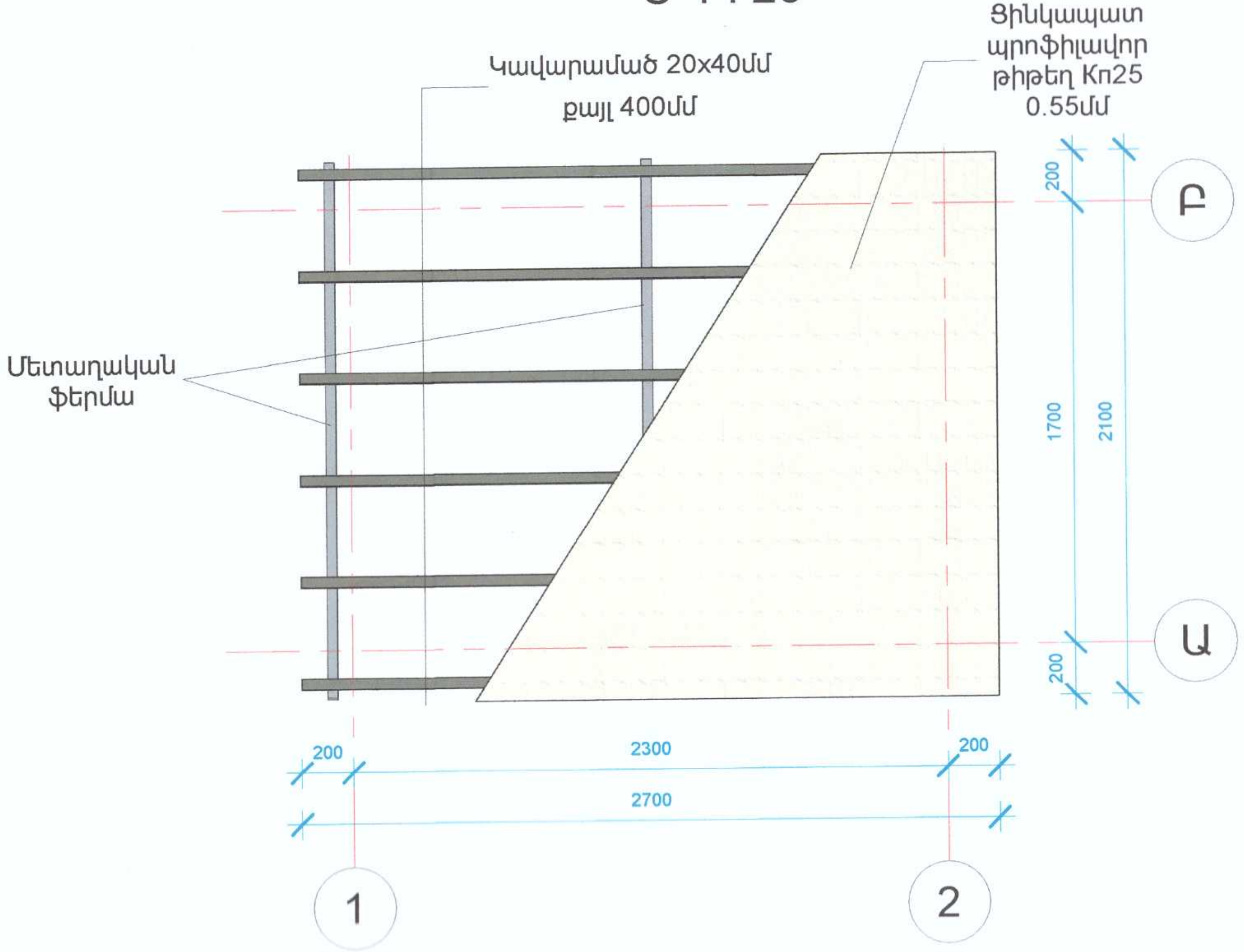

Հ-2

Մ 1 : 5

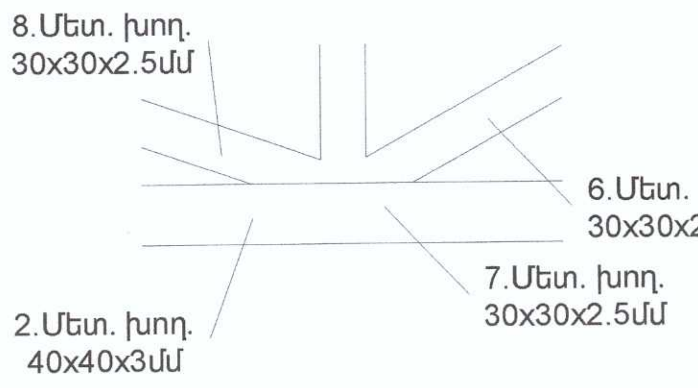

Հ-3

Մ 1 : 5

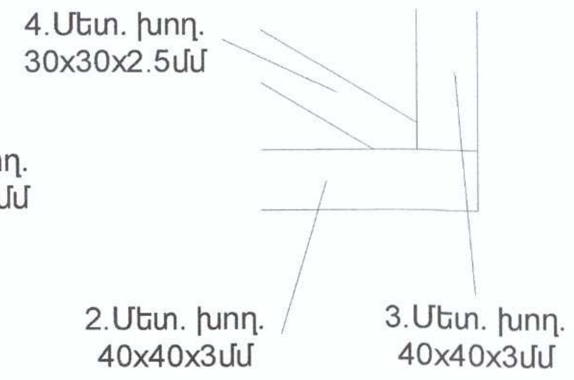

«ԵՌԱՆԿՅՈՒՆ ՊՐՈՑԵՍ» ՀԱՍՏԱՏՎԱԾ Է

Պաշտոն	Անուն Ազգանուն	Ստորագր.	Ամիս	ՀՀ Լոռու մարզի Ալավերդի համայնքի Կաճաճկուտ բնակավայրի դպրոցի հարևանությամբ գտնվող հուշարձանի տարածքի բարեկարգում		
ՆԳՃ	Թ.Համայակյան					
Նախագծեց	Ա.Սահակյան			Ճարտարապետաշինարարական մաս	Փուլ	Թերթ	Թերթեր
					ՃԾ	17	21
				Սանհանգույցի տանիք և Մետաղական ֆերմա	«ԵՌԱՆԿՅՈՒՆ ՊՐՈՑԵՍ» ՍՊԸ		

Հիմք

N	Անվանում	Մակերես (մ²)	Ծավալ (մ³)
1	III կարգի բնահողի քանդում մեխանիզմով		4.40
2	Խճի նախաշերտ հաստ. - 100մմ	4.00	0.40
3	Բետոնե նախաշերտ B12.5 հաստ. - 100մմ	4.00	0.40
4	Բուտաբետոնե B10		2.88
5	Բնահողի հետլիցք ձեռքով		0.72
6	Խճի նախաշերտ (հատակի սալ) - 100մմ	2.47	0.25
7	Բետոնե հատակի սալ B15,Φ12 A500c 150x150մմ ամրանային ցանցով - 100մմ	2.47	0.25

N	Անվանում	1 էլ. երկ. (մմ)	1 էլ. կշիռը (կգ)	Քանակ	Ընդ. կշիռը (կգ)
8	Ամրան Φ 12 A500c	1300	1.16	13	15.08
9	Ամրան Φ 12 A500c	1900	1.69	9	15.21

Պատեր

N	Անվանում	Մակերես (մ²)	Ծավալ (մ³)
1	Բետոնե բլոկներից պատ - 200մմ		2.92
2	Բետոնե բլոկներից պատ - 100մմ		0.41
3	Արտաքին պատերի սվաղում ցեմենտ ավազե շաղախով	20.40	
4	Արտաքին պատերի ներկում ֆասադային ներկով	20.40	
5	Խճի նախաշերտ (հատակի սալ) - 100մմ	2.47	0.25

Պատերի ամրանավորում

N	Անվանում	1 էլ. երկ. (մմ)	1 էլ. կշիռը (կգ)	Քանակ	Ընդհանուր քաշ (կգ)
1	Ամրան Φ8 A240c, քայլ - 1200մմ	2700	1.07	10	10.7
2	Ամրան Φ6 A240c, քայլ - 600մմ	9700	2.16	3	6.48

Ե/Բ միաձույլ սյուն

N	Անվանում	1 էլ. երկ. (մմ)	1 էլ. կշիռը (կգ)	Քանակ	Ընդհանուր քաշ (կգ)
1	Ամրան Φ 12 A500c	3600	3.2	16	51.2
2	Անուր Φ 6 A240c	840	0.19	68	12.92
3	Բետոն B15 - 0.4 մ³				

Ե/Բ միաձույլ հեծան

N	Անվանում	1 էլ. երկ. (մմ)	1 էլ. կշիռը (կգ)	Քանակ	Ընդհանուր քաշ (կգ)
1	Ամրան Φ 12 A500c	2500	2.22	8	17.76
2	Ամրան Φ 12 A500c	1900	1.69	8	13.52
3	Անուր Φ 6 A240c	840	0.19	52	9.88
4	Բետոն B15 - 0.32 մ³				

Մետաղական ֆերմա

N	Անվանում	1 էլ. երկ. (մմ)	1 էլ. կշիռը (կգ)	Քանակը	Ընդ. կշիռը (կգ)
1	Մետ. ուղղանկյուն խողովակ 40x40x3մմ	2100	7.06	3	21.18
2	Մետ. ուղղանկյուն խողովակ 40x40x3մմ	1900	6.39	3	19.17
3	Մետ. ուղղանկյուն խողովակ 40x40x3մմ	340	1.15	3	3.45
4	Մետ. ուղղանկյուն խողովակ 30x30x2.5մմ	490	1.02	3	3.06
5	Մետ. ուղղանկյուն խողովակ 30x30x2.5մմ	260	0.54	3	1.62
6	Մետ. ուղղանկյուն խողովակ 30x30x2.5մմ	510	1.06	3	3.18
7	Մետ. ուղղանկյուն խողովակ 30x30x2.5մմ	180	0.38	3	1.14
8	Մետ. ուղղանկյուն խողովակ 30x30x2.5մմ	370	0.77	3	2.31
9	Մետաղական թերթ 100x100x5մմ		0.393	6	2.358
10	Ամրան Φ12 A500c	200	0.18	24	4.32
11	Մետ. ուղղանկյուն խողովակ 20x40x2մմ (Կավարամած)	2700	4.59	6	27.54
12	Մետ. էլ. յուղաներկում - 3.8 մ²				
13	Ցինկապատ պրոֆիլավոր թիթեղ Կո25 0.55մմ (անգույն) - 5.8 մ²				
14	Ծակտոնի երեսապատում ցինկապատ թիթեղով (անգույն) - 2.12 մ²				

«ԵՌԱՆԿՅՈՒՆ ՊՐՈՑԵՍ» ՀԱՍՏԱՏՎԱԾ Է

Ներքին հարդարում

N	Անվանում	Մակերես (մ²)
1	Պատերի երեսապատում կերամիկական սալերով	23.76
2	Հատակների երեսապատում կերամիկական սալերով	3.14
3	Կախովի առաստաղի իրականացում	3.00
4	Դուռ մատաղապլաստե բլոկով, սպիտակ, 60մմ հաստ. ապակեփաթեթով 4+4մմ պրոֆիլ	2.94
5	Պատուհան մատաղապլաստե բլոկով, սպիտակ, 60մմ հաստ. ապակեփաթեթով 4+4մմ պրոֆիլ	0.50

Պաշտոն	Անուն Ազգանուն	Ստորագր.	Ամիս
ՆԳԾ	Թ.Հմայակյան	[signature]	
Նախագծեց	Ա.Սահակյան	[signature]	

ՀՀ Լոռու մարզի Ալավերդի համայնքի Կաճաճկուտ բնակավայրի դպրոցի հարևանությամբ գտնվող հուշարձանի տարածքի բարեկարգում			
Ճարտարապետաշինարարական մաս	Փուլ	Թերթ	Թերթեր
	ՃԾ	18	21
Սանհանգույցի նյութերի մասնագիր	«ԵՌԱՆԿՅՈՒՆ ՊՐՈՑԵՍ» ՍՊԸ		

ՀԱՏԱԿԱԳԻԾ 0.000 ՆԻՇՈՒՄ Մ 1:100

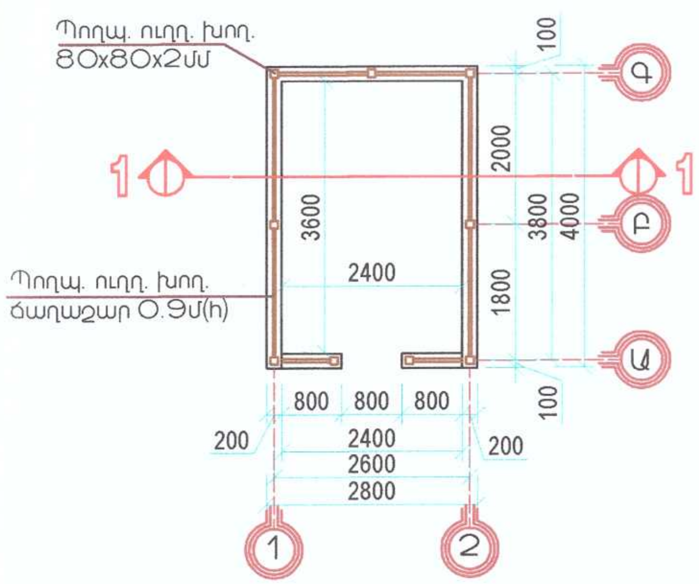

ՀԱՏԱԿԱԳԻԾ 0.000 ՆԻՇՈՒՄ «ԿԱՀԱՎՈՐՈՒՄ» Մ 1:100

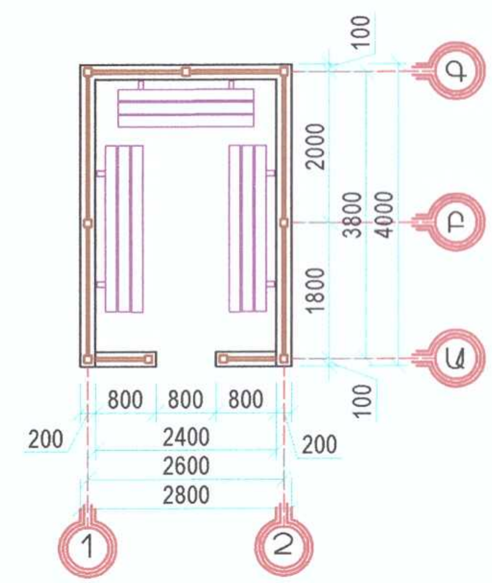

ՏԱՆԻՔԻ ԿՈՆՍՏՐՈՒԿՏԻՎ ԷԼԵՄԵՆՏՆԵՐ Մ 1:100

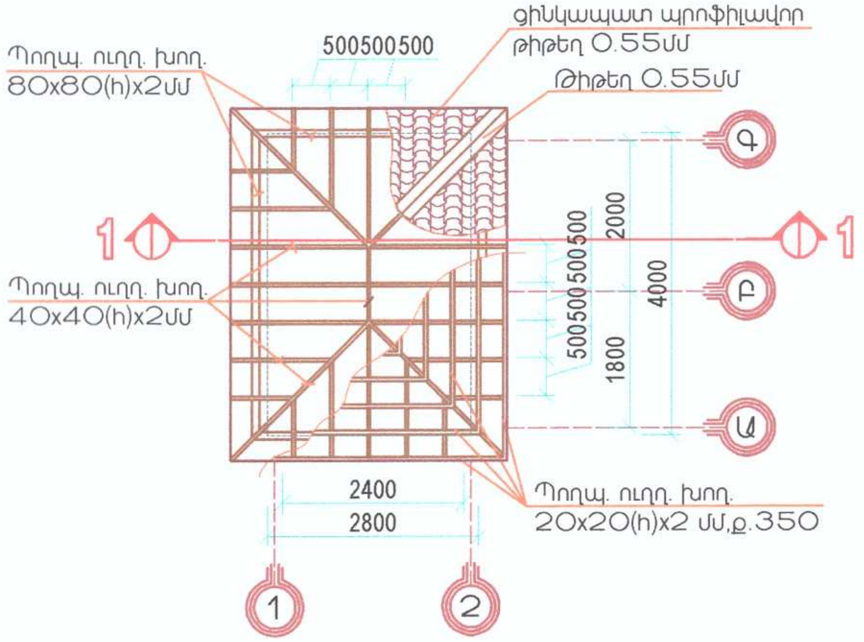

ՀԱՆԳՈՒՅՑ-1 Մ1:20

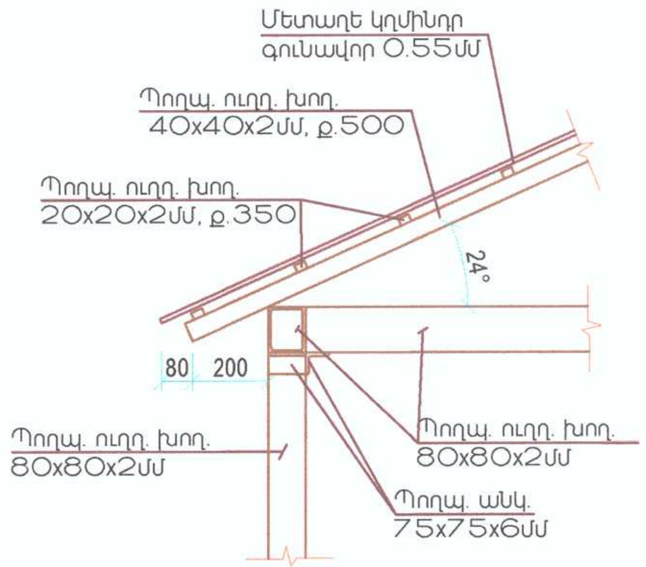

ՏԵՍՔԸ ԸՍՏ «Ա-Գ» ԱՌԱՆՑՔԻ Մ 1:100

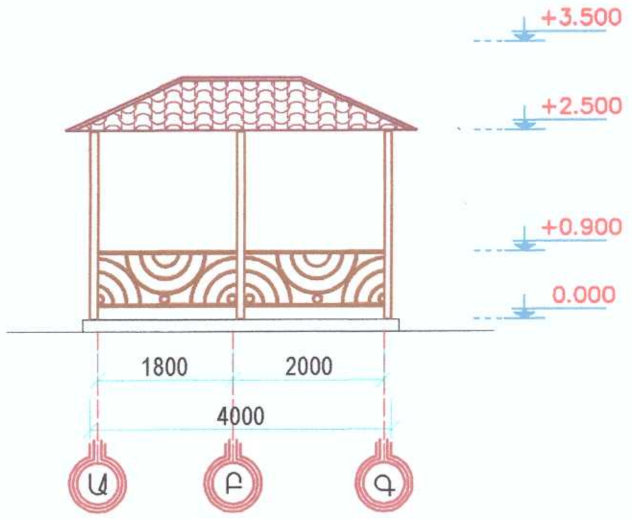

ԿՏՐՎԱԾՔ «1-1» Մ 1:100

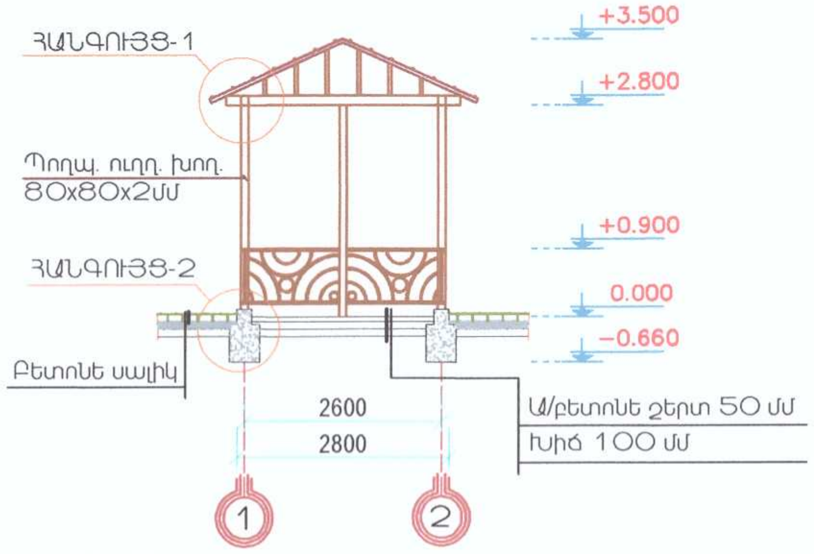

ՀԱՆԳՈՒՅՑ-2 Մ1:20

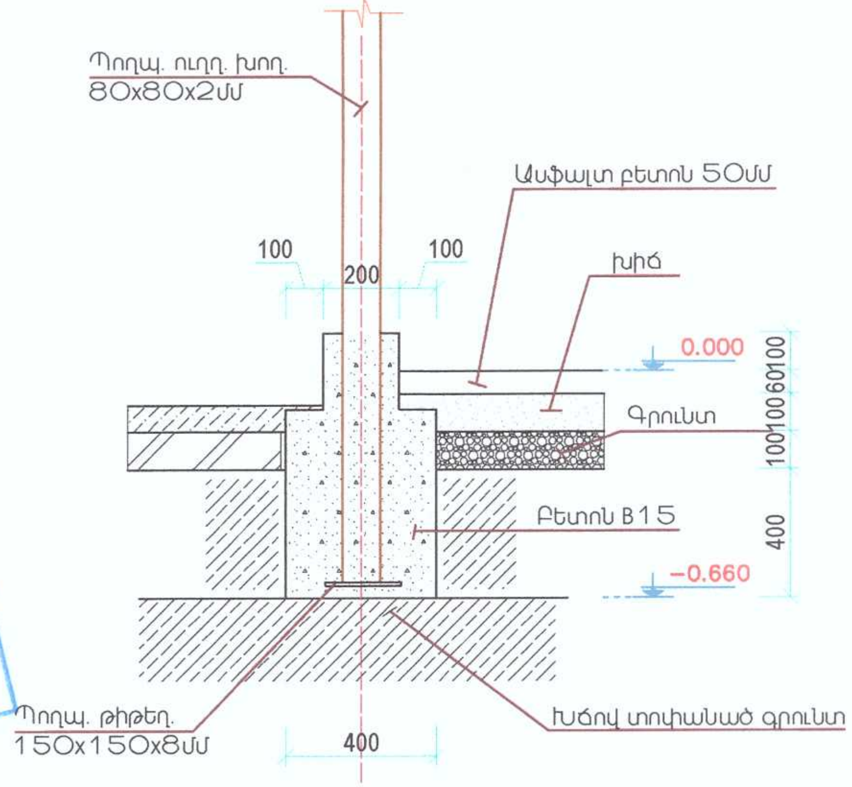

ՀԱՍՏԱՏՎԱԾ Է
«ԵՌԱՆԿՅՈՒՆ ՊՐՈՑԵՍ»

ՃԱՂԱՇԱՐԻ ՖՐԱԳՄԵՆՏ Մ 1:30

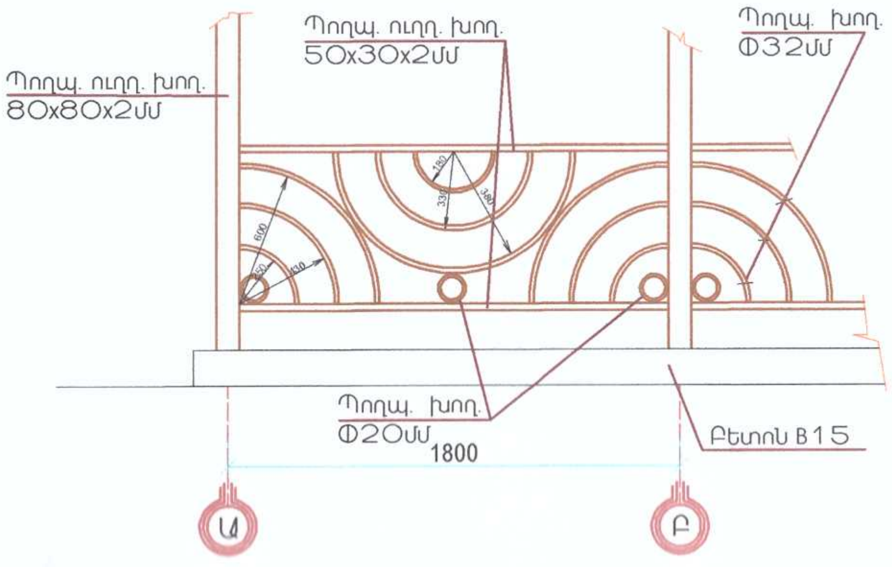

ՊԱՇՏՈՆ	ԱՆՈՒՆ, ԱԶԳԱՆՈՒՆ	ՍՏՈՐԱԳՐ.	ԱՄԻՍ	ՀՀ Լոռու մարզի Ալավերդի համայնքի Կաճաճկուտ բնակավայրի դպրոցի հարևանությամբ գտնվող հուշարձանի տարածքի բարեկարգում			
ՆԳՃ	Թ.ՀՄԱՅԱԿՅԱՆ						
ՆԱԽԱԳԾԵՑ	Ա. ՍԱՀԱԿՅԱՆ			ՃԱՐՏԱՐԱՊԵՏԱՇԻՆԱՐԱՐԱԿԱՆ ՄԱՍ	ՓՈՒԼ	ԹԵՐԹ	ԹԵՐԹԵՐ
					ԱՆ	ՃՇ-19	21
				ՏԱՂԱՎԱՐ	«ԵՌԱՆԿՅՈՒՆ ՊՐՈՑԵՍ» ՍՊԸ		

ՏԵՍՔԸ ԿՈՂՔԻՑ Մ 1:20

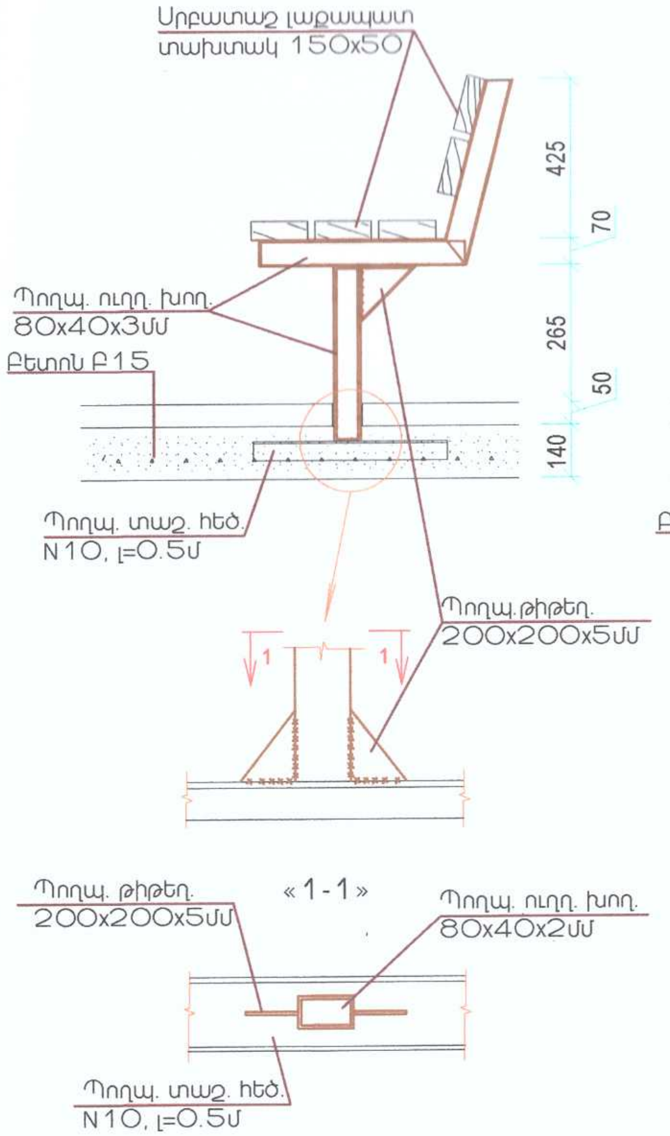

ՋՐՈՒՑԱՐԱՆԻ ՆՍՏԱՐԱՆԻ ԿՈՆՍՏՐՈՒԿՑԻԱ Մ 1:20

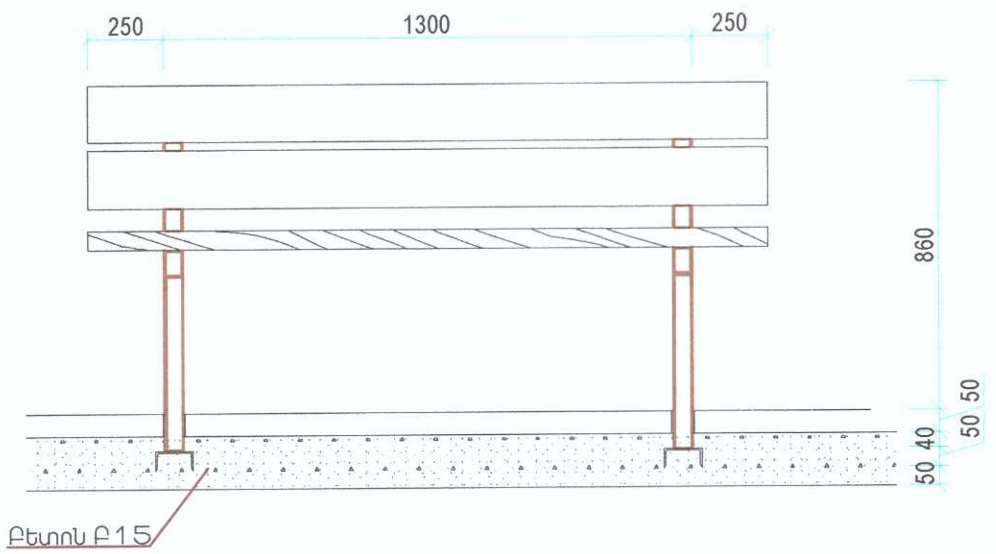

ՏԵՍՔԸ ՎԵՐԵՎԻՑ Մ 1:20

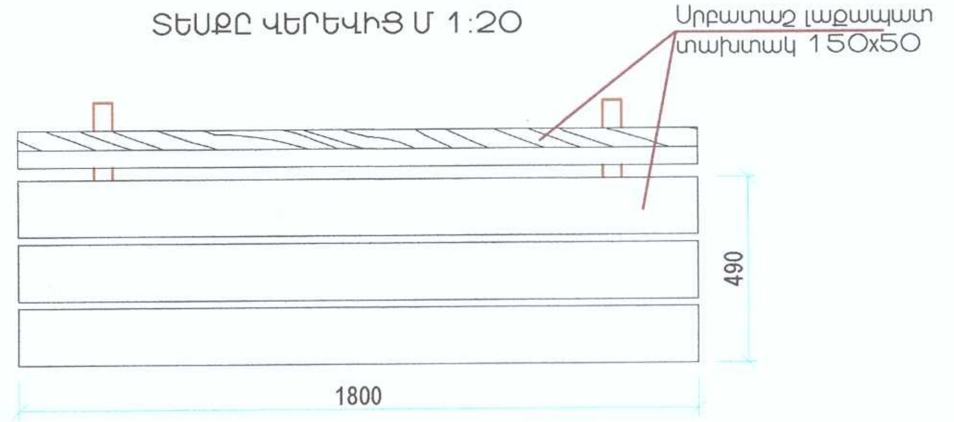

	ԱՆՎԱՆՈՒՄ НАИМЕНОВАНИЕ	ԵՐԿԱՐՈՒԹ. ДЛИНА մմ мм	ՔԱՆԱԿ КОЛ-ВО հատ шт	ԸՆԴ. ԵՐԿԱՐ. ОБЩАЯ ДЛИНА մ м	ՔԱՇԸ МАССА կգ кг
	Ջրուցարանի նստարան (0.49x1.80մ)/Скамейка для бисетки /3 հատ/шт./				
1	Պողպ. ուղղ. խող. 80x40x3մմ Труба стальная прямоу. 80*40*3	1480	2.0	2.96	15.89
2	Պողպ. ուղղ. խող. 80x40x3մմ Лист стальной пря. 200*200*5		6		9.42
3	Պողպ. տաշ. հեծ. N10, L-0.5մ Сталь N10 L-0.5 м	500	2	1.00	10.00
4	Սրբատաշ լաք. տախտակ 150x50 Шлифованная доска 150*50	1800	5	9.00	0.0675 մ³
5	Տախտակի լաքապատում Лакировка доски				3.60 մ²
6	Պողպ. մասերի ներկում 2 անգամ Дважды покрасьте стальные детали				0.80 մ²
7	Հիմքերի բետոնացում Բ15 դասի բետոնով Бетонирование фундаментов бетоном класса B 15				0.28 մ³
8	Խիճի տոփանում հիմքերի տակ 70 մմ Уплотнение щебня под фундамент 70 мм				0.14 մ³
9	Հիմքերի համար խրամուղու քանդում Снос траншеи под фундамент				0.50մ³
10	Ավելորդ հողի տեղափոխում 3 կմ				0.50մ³

ԿՈՆՍՏՐՈՒԿՏԻՎ ԷԼԵՄԵՆՏՆԵՐԻ ՄԱՍՆԱԳԻՐ 1 ՀԱՏԻ ՀԱՄԱՐ

	ԱՆՎԱՆՈՒՄ НАИМЕНОВАНИЕ	ԵՐԿԱՐՈՒԹ. ДЛИНА մմ мм	ՔԱՆԱԿ КОЛ-ВО հատ шт	ԸՆԴ. ԵՐԿԱՐ. ОБЩАЯ ДЛИНА մ м	ՔԱՇԸ МАССА կգ кг
	Ջրուցարանի (2.6x3.8 մ)/Бисетка /1 հատ/шт./				
1	Պողպ. ուղղ. խող. 80x80x2մմ Труба стальная прямоу. 80*80*2	3300	9.0	29.70	145.5
2	Պողպ. ուղղ. խող. 80x80x2մմ Труба стальная прямоу. 80*80*2	14000	1	14.00	68.58
3	Պողպ. ուղղ. խող. 40x40x2մմ Труба стальная прямоу. 40*40*2	27200	1	27.20	65.5
4	Պողպ. ուղղ. խող. 20x20x2մմ Труба стальная прямоу. 20*20*2	33200	1	33.20	37.3
5	Պողպ. թիթեղ 150x150x8 մմ Стальной лист 150*150*8 мм		9		12.72
6	Ցինկապատ պրոֆիլավոր թիթեղ 0.55 մմ Оцинкованный профлист 0.55 мм				15.0 մ²
7	Ցինկապատ թիթեղ 0.55 մմ Оцинкованный лист 0.55 мм				2.40 մ²
8	Հիմքերի բետոնացում Բ 15 դասի բետոնով Бетонирование фундаментов бетоном класса B 15				3.60 մ³
9	Խիճի տոփանում հիմքերի տակ 70 մմ Уплотнение щебня под фундамент 70 мм				0.49 մ³
10	Պողպ. անկյունակ 75x75x6 Излишек земли 3 км	80	27	2.16	14.65
	Ջրուցարանի ճաղաշար (h-0.9 մ)/Забор для бисетки				
1	Պողպ. ուղղ. խող. 50x30x2մմ Труба стальная прямоу. 50*30*2	26000	1	26.00	62.05
2	Պողպ. ուղղ. խող. 80x40x3մմ Лист стальной пря. 80*40*3	43000	1	43.00	229.4
6	Պողպ. մասերի ներկում 2 անգամ Дважды покрасьте стальные детали				32.20 մ²
7	Հիմքերի համար խրամուղու քանդում Снос траншеи под фундамент				5.20 մ³
8	Խիճի տոփանում հիմքերի տակ 70 մմ Уплотнение щебня под фундамент 70 мм				1.60 մ³
9	Ավելորդ հողի տեղափոխում 3 կմ Излишек земли 3 км				3.60 մ³

«ԵՌԱՆԿՅՈՒՆ ՊՐՈՋԵՔՏ» ՀԱՍՏԱՏՎԱԾ Է

ՊԱՇՏՈՆ	ԱՆՈՒՆ, ԱԶԳԱՆՈՒՆ	ՍՏՈՐԱԳՐ.	ԱՄԻՍ
ՆԳՃ	Թ.ՀՄԱՅԱԿՅԱՆ		
ՆԱԽԱԳԾԵՑ	Ա. ՍԱՀԱԿՅԱՆ		

ՀՀ Լոռու մարզի Ալավերդի համայնքի Կաճաճկուտ բնակավայրի դպրոցի հարևանությամբ գտնվող հուշարձանի տարածքի բարեկարգում

ՃԱՐՏԱՐԱՊԵՏԱՇԻՆԱՐԱՐԱԿԱՆ ՄԱՍ

ՓՈՒԼ	ԹԵՐԹ	ԹԵՐԹԵՐ
ԱՆ	ՃՇ-20	21

ՏԱՂԱՎԱՐԻ ՆՍՏԱՐԱՆ

«ԵՌԱՆԿՅՈՒՆ ՊՐՈՋԵՔՏ» ՍՊԸ

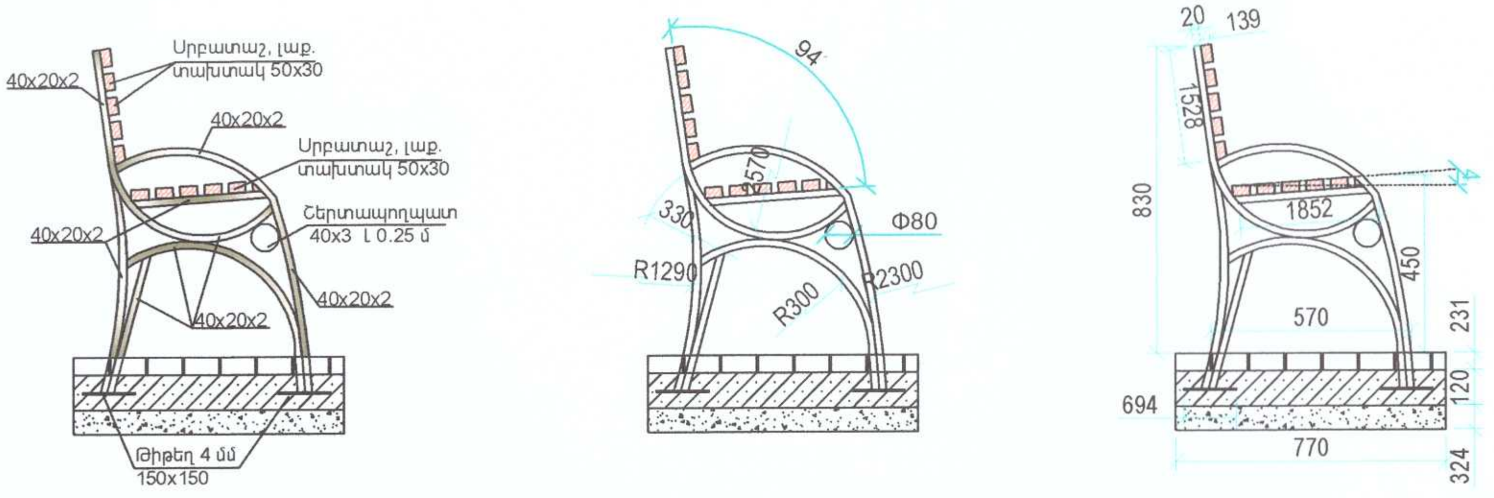

Նստարանի մետաղական կարկաս

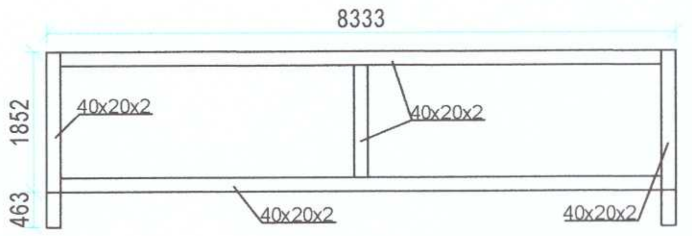

Հենակի մետաղական կարկաս

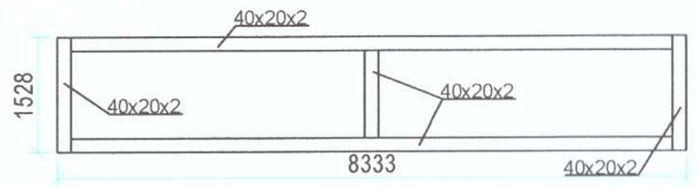

Նստարանի տեսքը դիմացից

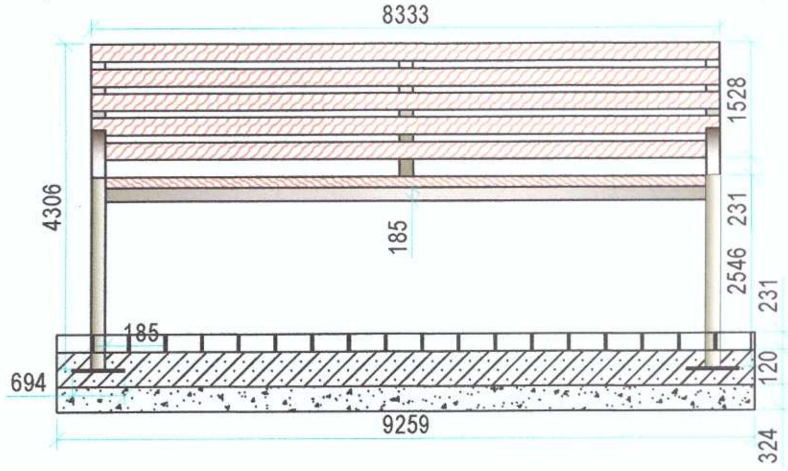

Նստարանի տեսքը վերևից

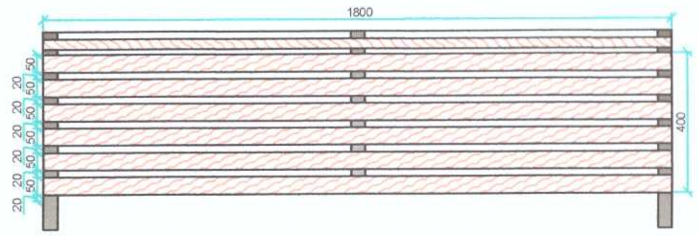

Նստարանի հենակի տեսքը

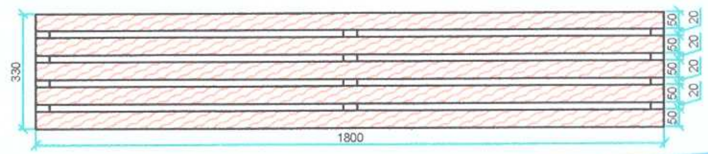

«ԵՌԱՆԿՅՈՒՆ ՊՐՈՋԵՔՏ» ՀԱՍՏԱՏՎԱԾ Է

Հ/Հ	ԷԼԵՄԵՆՏԻ ԱՆՎԱՆՈՒՄԸ НАИМЕНОВАНИЕ	ԵՐԿԱՐՈՒԹ. ДЛИНА /մմ/мм/	ՔԱՆԱԿԸ КОЛ. /հատ/шт/	ԸՆԴ. ԵՐԿԱՐՈՒԹ. ОБЩАЯ ДЛИНА /մ/м/	ՔԱՇԸ ВЕС /կգ/кг/
	ՆՍՏԱՐԱՆ (0.57x1.80մ)				
1.	Ուղղ. խողովակ 40*20*2 մմ	13100	1	13.1	22.9 կգ
2.	Շերտապողպատ 40*3 մմ	250	2	0.5	0.47 կգ
3.	Սրբատաշ լաք. տախտակ 50*30	1800	11	19.8	0.0297խմ
4.	Սրբատ. տախտ. լաքապատում	0.288 քմ	11	3.168 քմ	0.0297խմ
5.	Մետաղակ. թիթեղ 4 մմ150*150	0.0225 քմ	4	0.09 քմ	2.8 կգ
6.	Պողպատե մասերի ներկում երկու անգամ				1.572 քմ
7.	Խճի տոփանում հիմքերի տակ 70 մմ				1.54 քմ
8.	Հիմքերի բետոնացում B 15 դասի բետոնով				0.185 խմ
9.	Հիմքերի համար հողի քանդում				0.185 խմ
10.	Ավելորդ հողի տեղափոխում 2 կմ				0.185 խմ

ՊԱՇՏՈՆ	ԱՆՈՒՆ, ԱԶԳԱՆՈՒՆ	ՍՏՈՐԱԳՐ.	ԱՄԻՍ	ՀՀ Լոռու մարզի Ալավերդի համայնքի Կաճաճկուտ բնակավայրի դպրոցի հարևանությամբ գտնվող հուշարձանի տարածքի բարեկարգում		
ՆԳԾ	Թ.ՀՄԱՅԱԿՅԱՆ					
ՆԱԽԱԳԾԵՑ	Ա. ՍԱՀԱԿՅԱՆ			ՃԱՐՏԱՐԱՊԵՏԱՇԻՆԱՐԱՐԱԿԱՆ ՄԱՍ	ՓՈՒԼ: ԱՆ	ԹԵՐԹ: ՃՇ-21
					ԹԵՐԹԵՐ: 21	
				ՆՍՏԱՐԱՆ	«ԵՌԱՆԿՅՈՒՆ ՊՐՈՋԵՔՏ» ՍՊԸ	